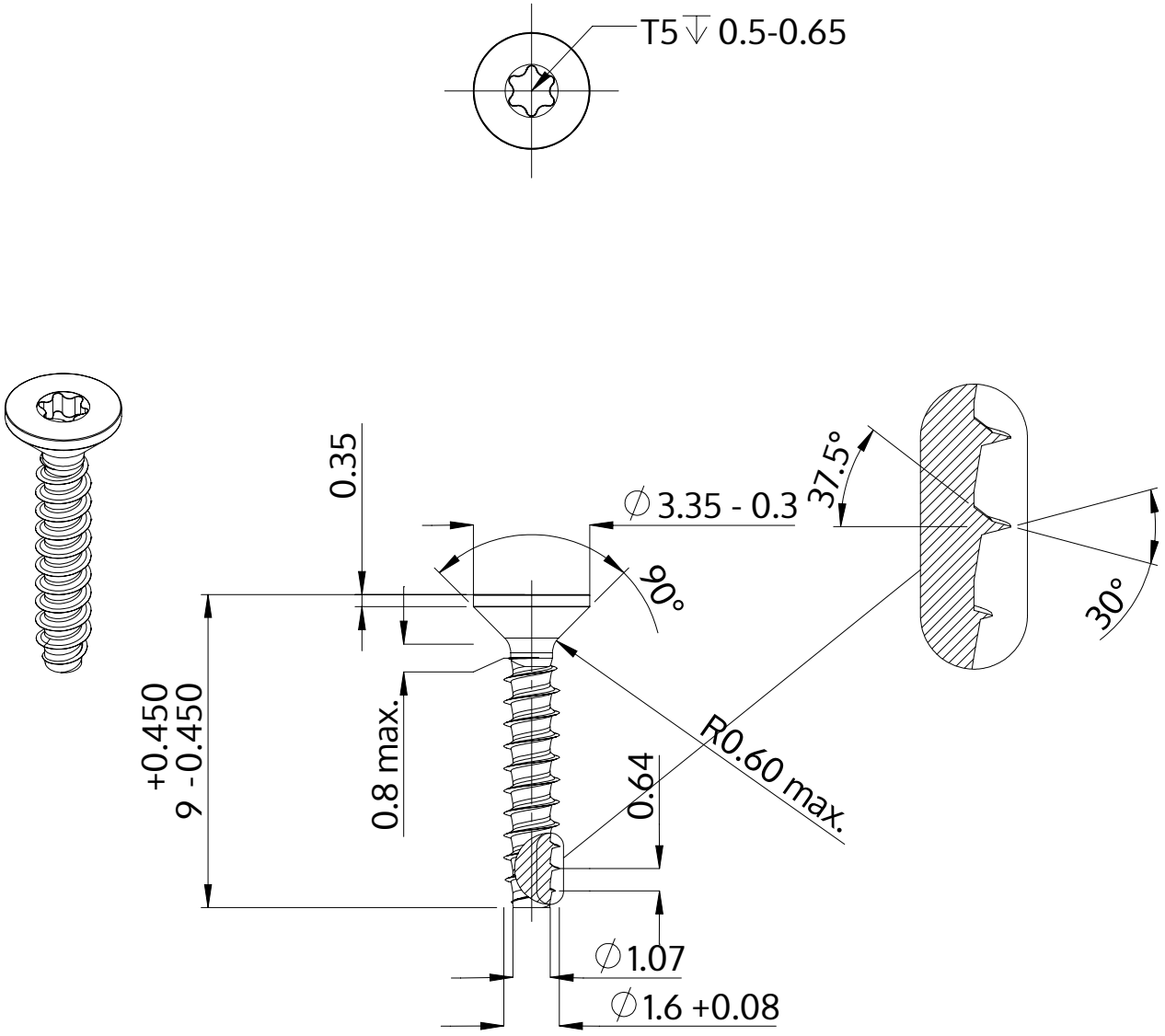

Description	STP41 1.6x9.0 - T5
Matière	Acier,trempé et revenu
Surface	zinguée 5-7 µm,recuit, bleue / passivée avec transparence
Poids	0.113 kg / 1000 Unité

SCREWERK	**STP410160090S**	
Dessin métrique A4	Redimensionner 5:1	2024-10