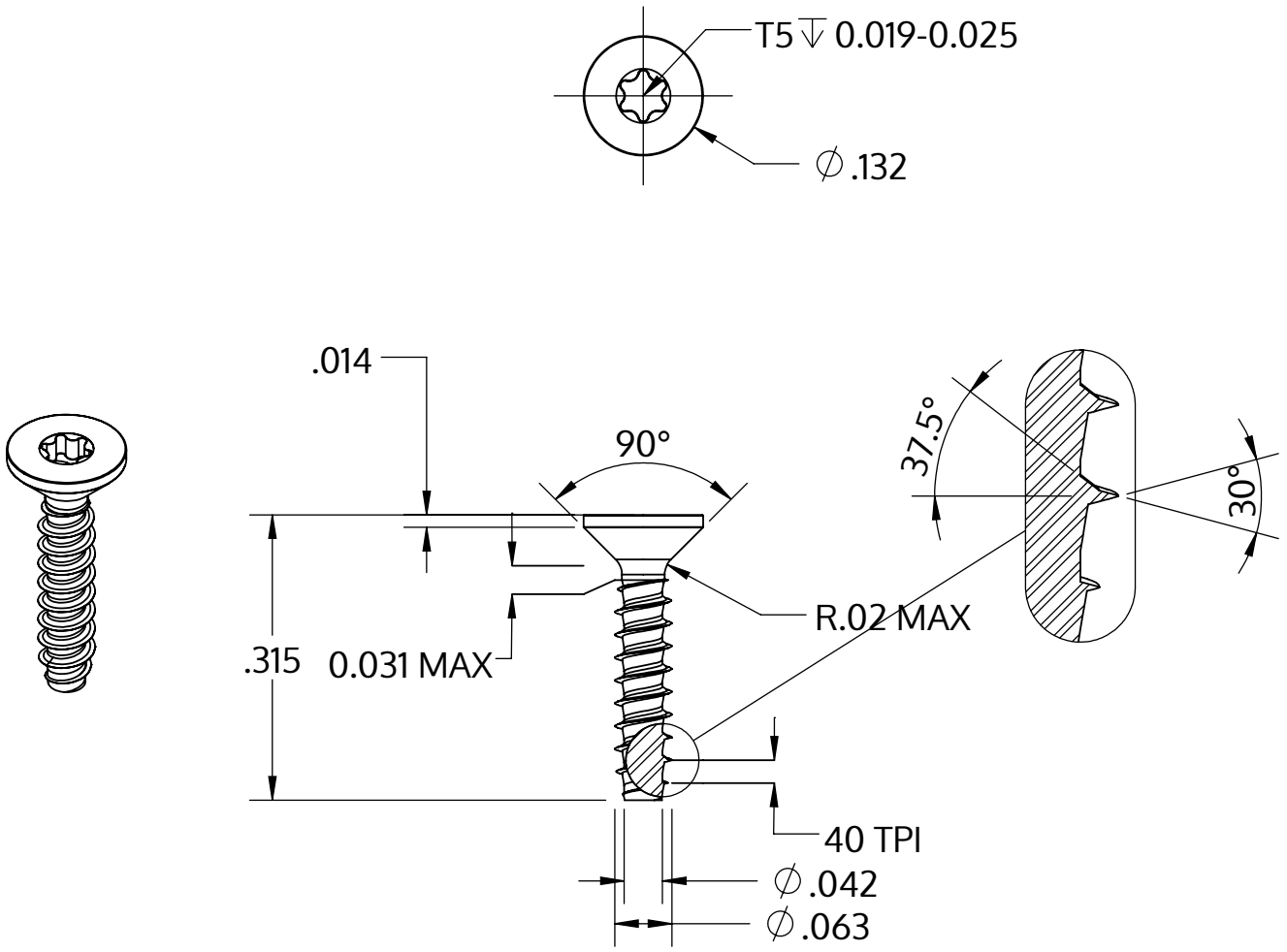

Metric size	M1.6 x 0.64 mm
US size (converted)	#0.5-40
	Tolerances [inch]
Length	+/- 0.017
Head diameter	+0 / -0.011
Head height	
Thread diameter	+0.003 / -0

Описание	STP41 1.6x8.0 - T5
Материал	сталь, упрочненная
Поверхность	ZnNi, черная пассивировка+отжиг+масло
Вес	0.103 kg / 1000 Штука

SCREWERK	**STP410160080B**	
_Zoll Zeichnung Größe A	Шкала 5:1	2024-10