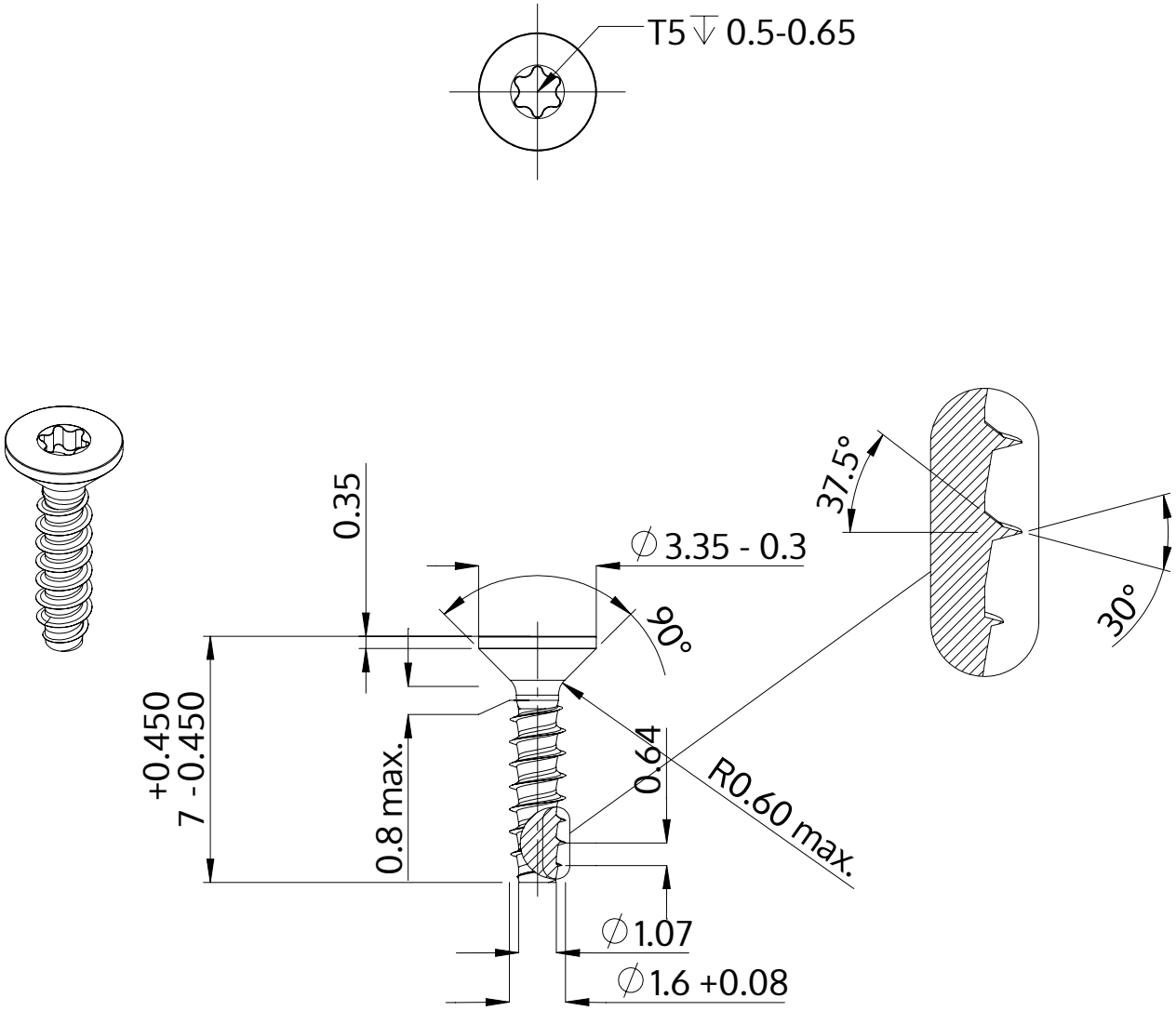

Opis	STP41 1.6x7.0 - T5
Materiał	Stal szlachetna A2
Powierzchnia	Prosta, bejcowana i pasywowana
Waga	0.093 kg / 1000 sztuk

SCREWERK	**STP410160070E**	
Rysunek metryczny A4	Skala 5:1	2024-10