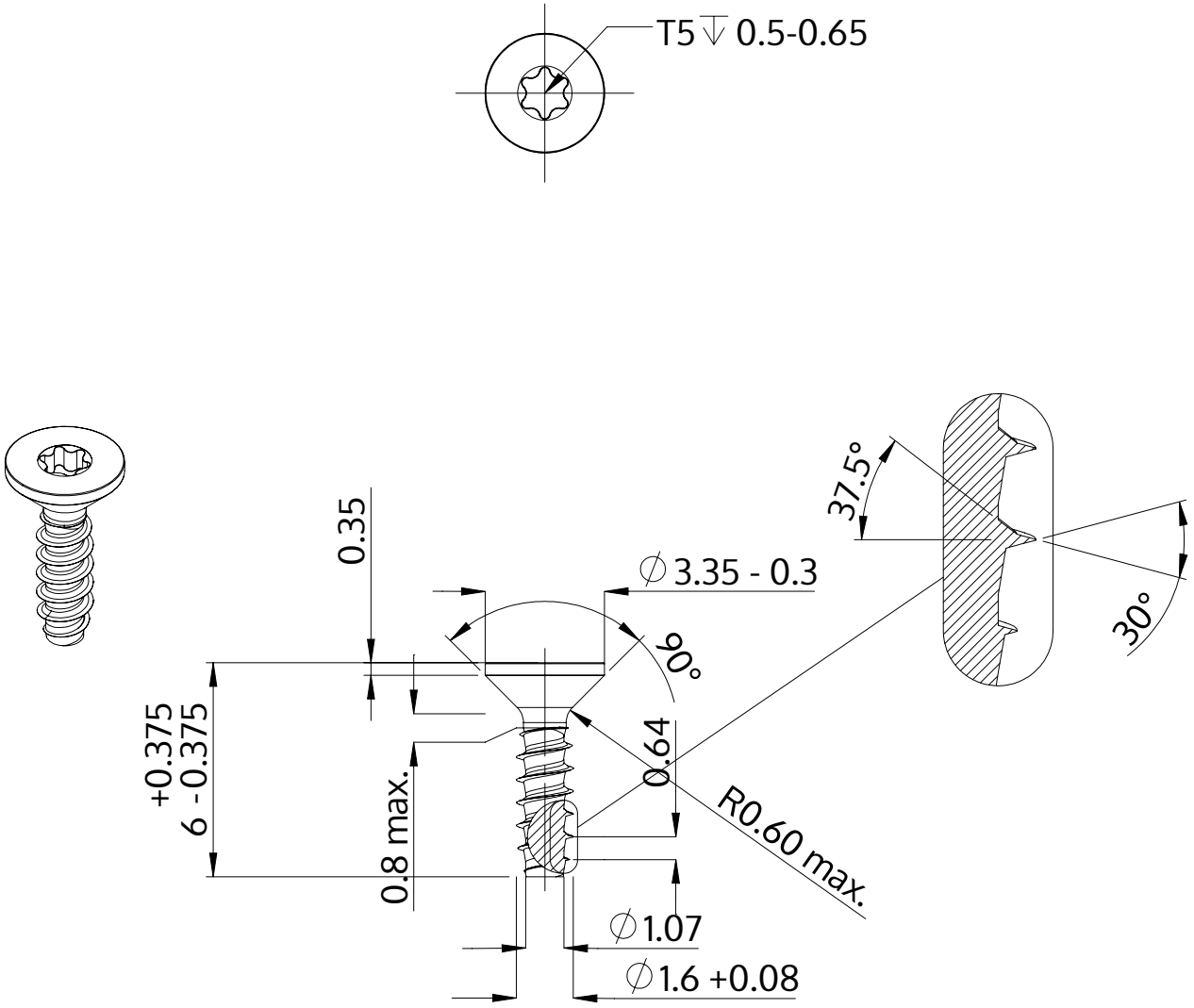

Описание	STP41 1.6x6.0 - T5
Материал	сталь, упрочненная
Поверхность	Оцинковка 5-7µm, термообработка,синий / прозрачный пассивация
Вес	0.083 kg / 1000 Штука

SCREWERK	**STP410160060S**	
Метрический чертеж A4	Шкала None:1	2024-04