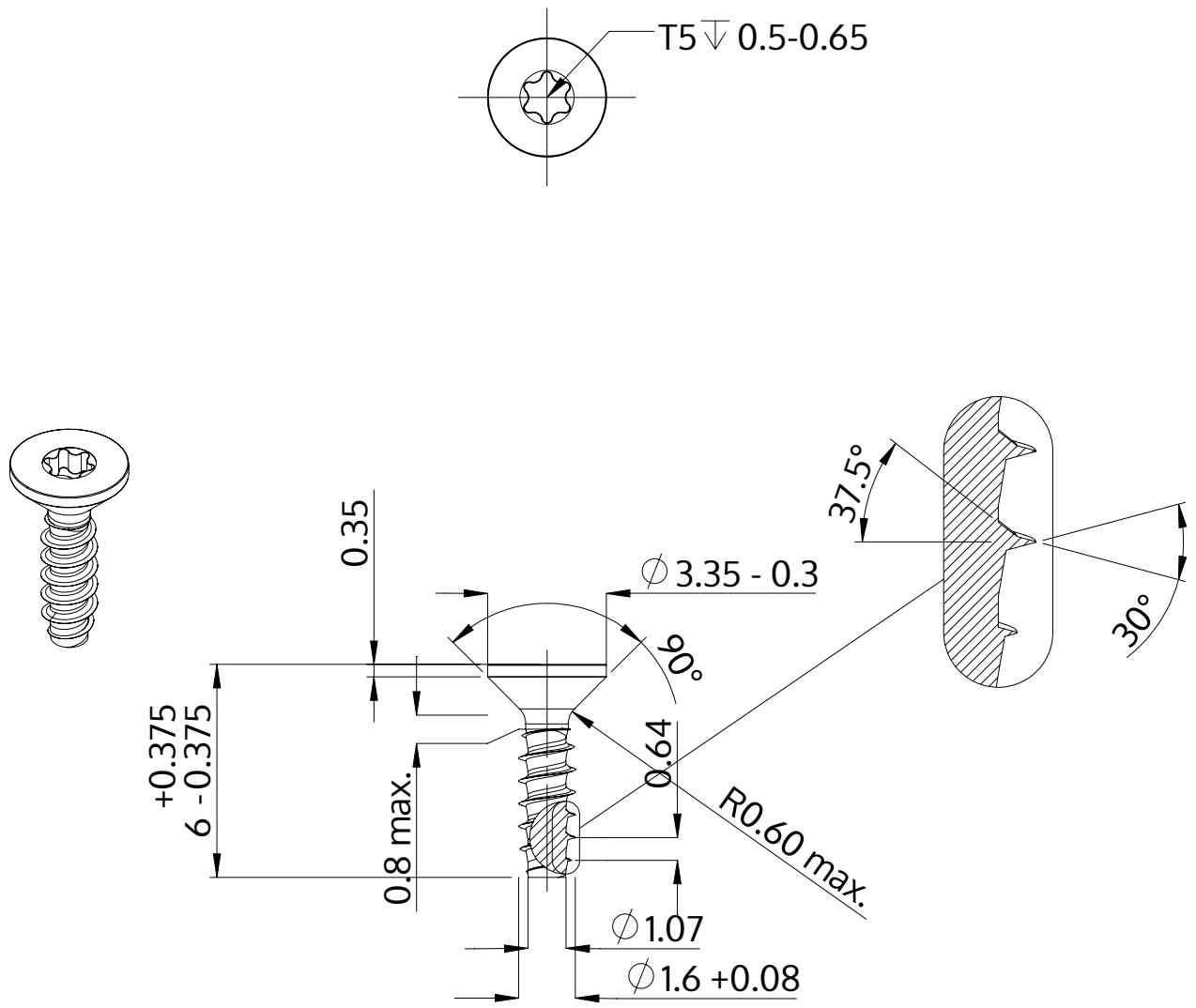

Popis	STP41 1.6x6.0 - T5
Materiál	Temperovaná ocel
Povrch	Pozinkovaná 5-7 µm, temperovaná, modrá, pasivovaná průhledně
Hmotnost	0.083 kg / 1000 Kus

SCREWERK	**STP410160060S**	
Metric výkres A4	Měřítko 5:1	2025-04