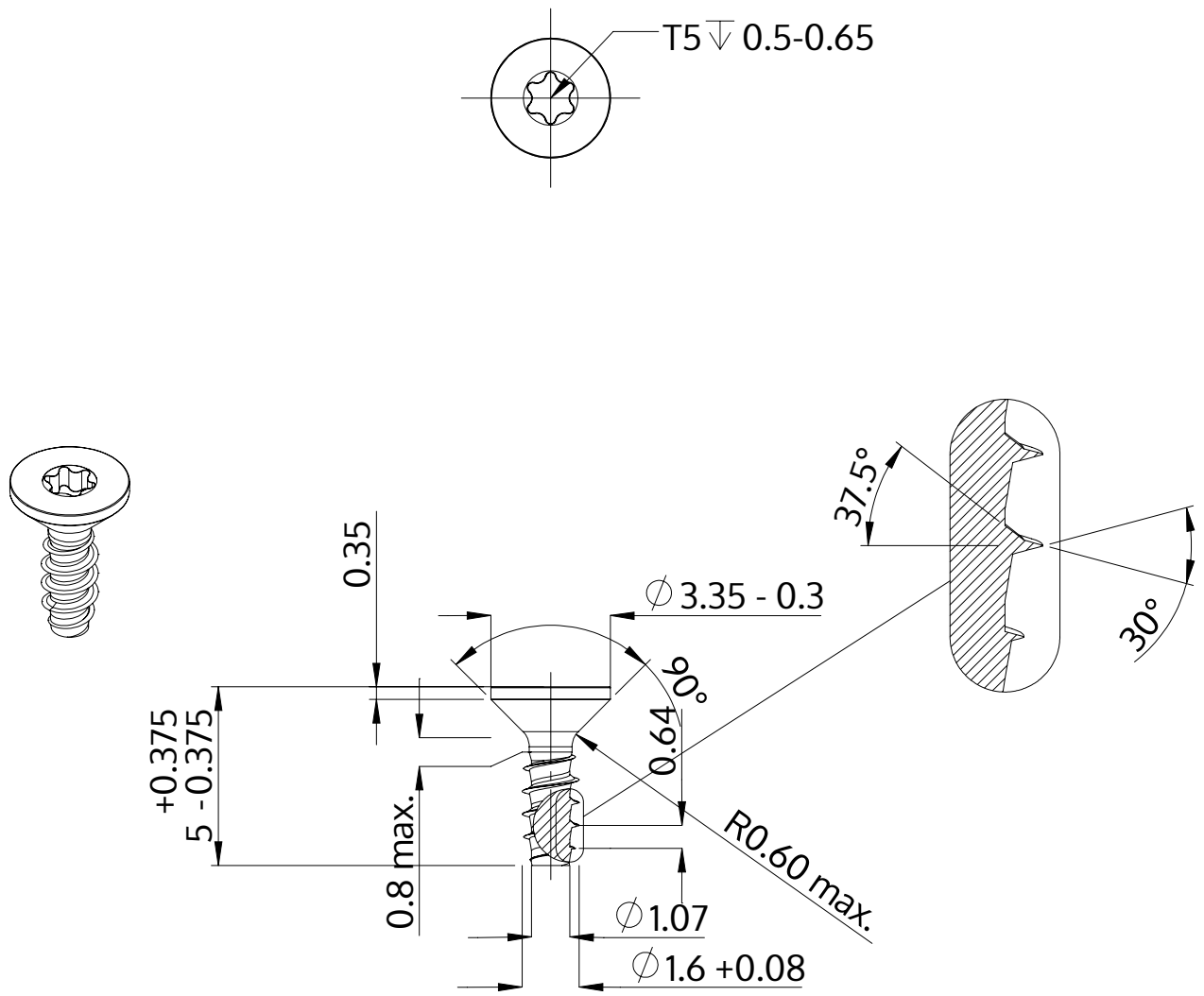

Popis	STP41 1.6x5.0 - T5
Materiál	Temperovaná ocel
Povrch	Pozinkovaná 5-7 µm, temperovaná, modrá, pasivovaná průhledně
Hmotnost	0.074 kg / 1000 Kus

SCREWERK	**STP410160050S**	
Metric výkres A4	Měřítko None:1	2024-04