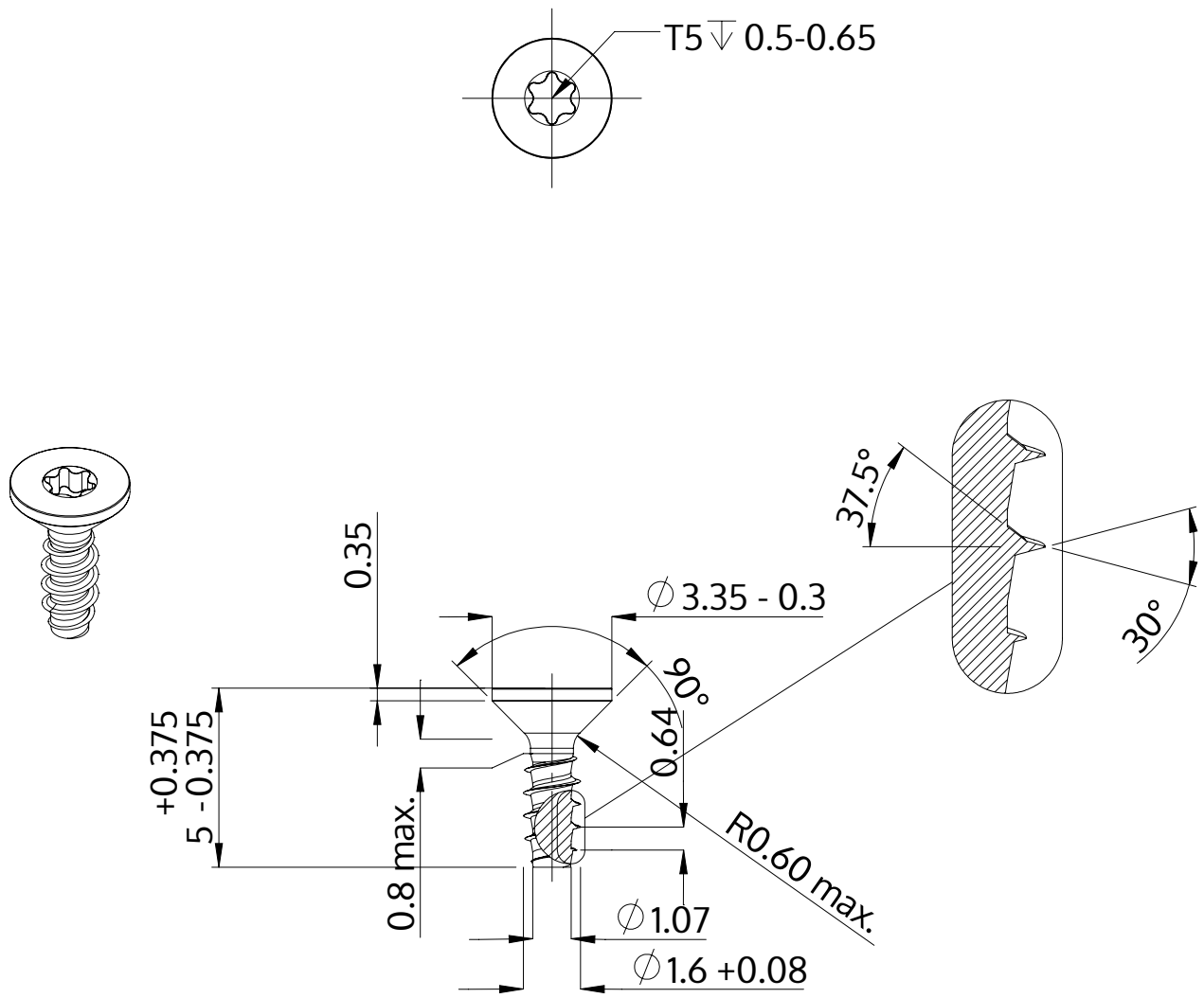

Descrizione	STP41 1.6x5.0 - T5
Materiale	acciaio inossidabile A2
Superficie	bianco-decapato e passivato
Peso	0.074 kg / 1000 pezzi

SCREWERK	**STP410160050E**	
Disegno metrico A4	Scala 5:1	2024-10