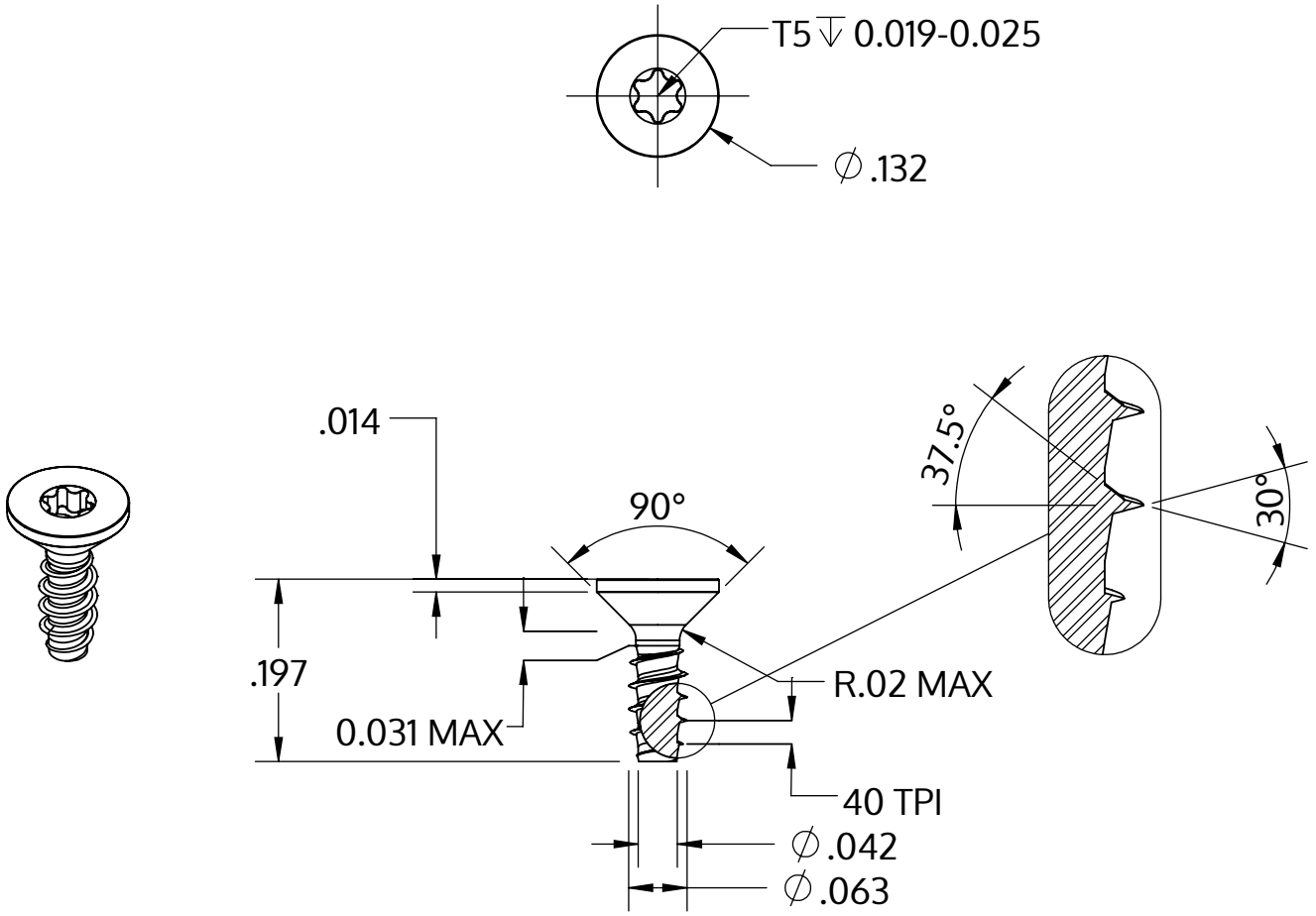

Metric size	M1.6 x 0.64 mm
US size (converted)	#0.5-40
	Tolerances [inch]
Length	+/- 0.014
Head diameter	+0 / -0.011
Head height	
Thread diameter	+0.003 / -0

Opis	STP41 1.6x5.0 - T5
Materiał	Stal szlachetna A2
Powierzchnia	Prosta, bejcowana i pasywowana
Waga	0.074 kg / 1000 sztuk

SCREWERK	**STP410160050E**	
_Zoll Zeichnung Größe A	Skala 5:1	2024-10