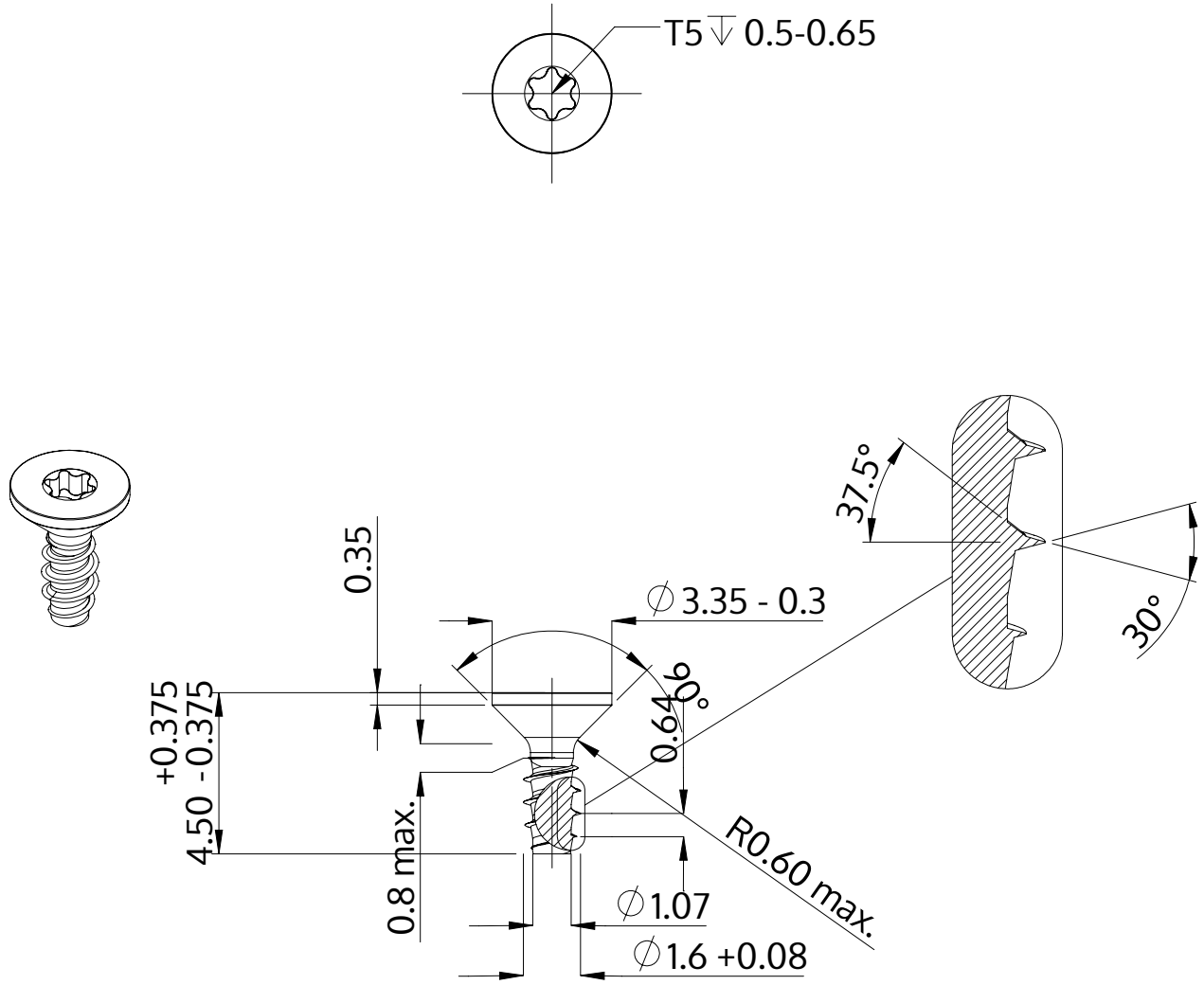

Descrição	STP41 1.6x4.5 - T5
Material	aço, endurecido
Superfície	zincado 5-7 µm, galvanizado, azul / passivado transparente
Peso	0.069 kg / 1000 peças

SCREWERK	**STP410160045S**	
Desenho Métrico A4	Escala None:1	2024-04