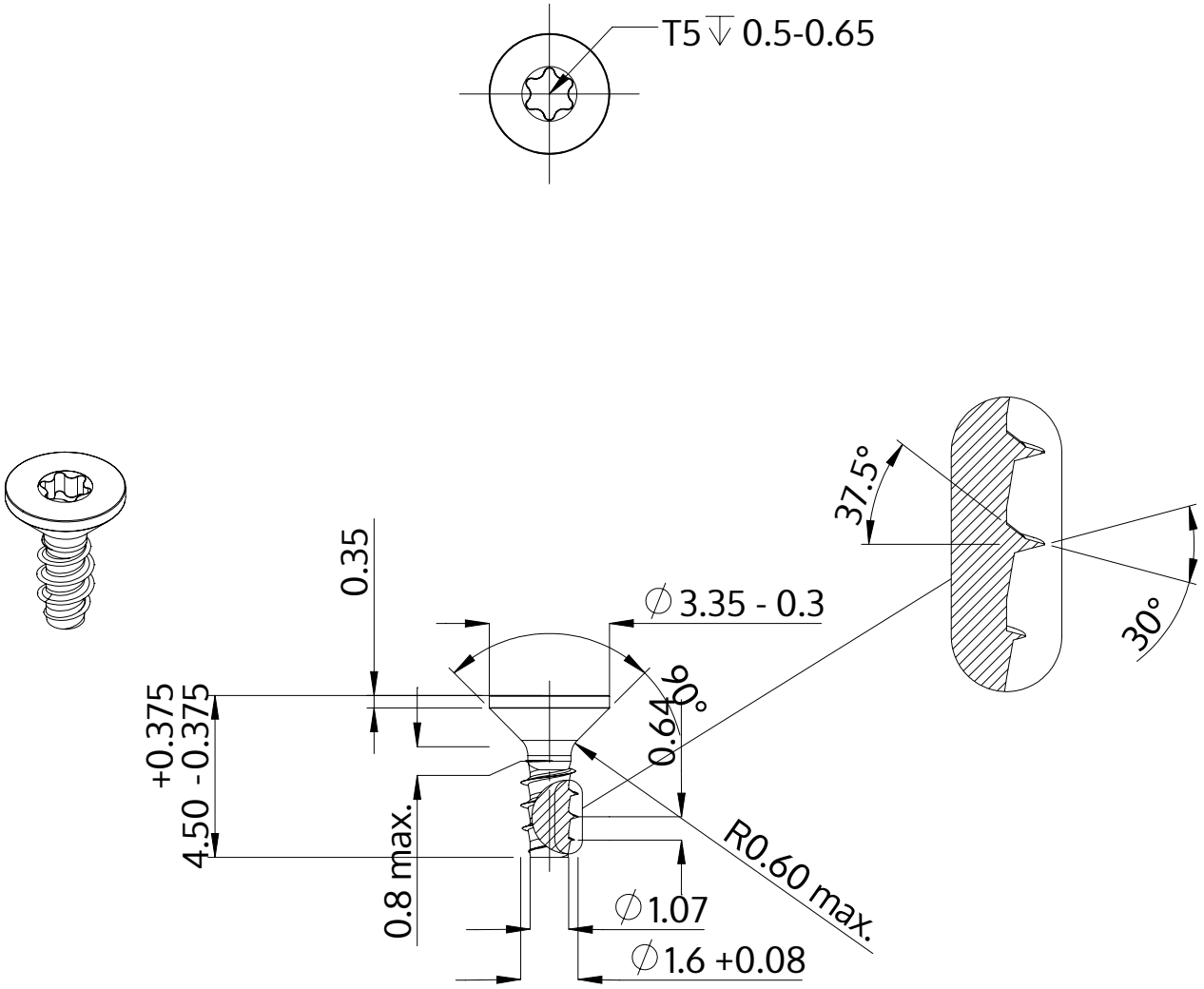

Beschrijving	STP41 1.6x4.5 - T5
Materiaal	veredeld staal
Oppervlak	verzinkt 5-7 µm, getempert, blauw / transparant gepassiveerd
Gewicht	0.069 kg / 1000 stuk

SCREWERK	**STP410160045S**	
Metrische tekening A4	Schaal 5:1	2024-10