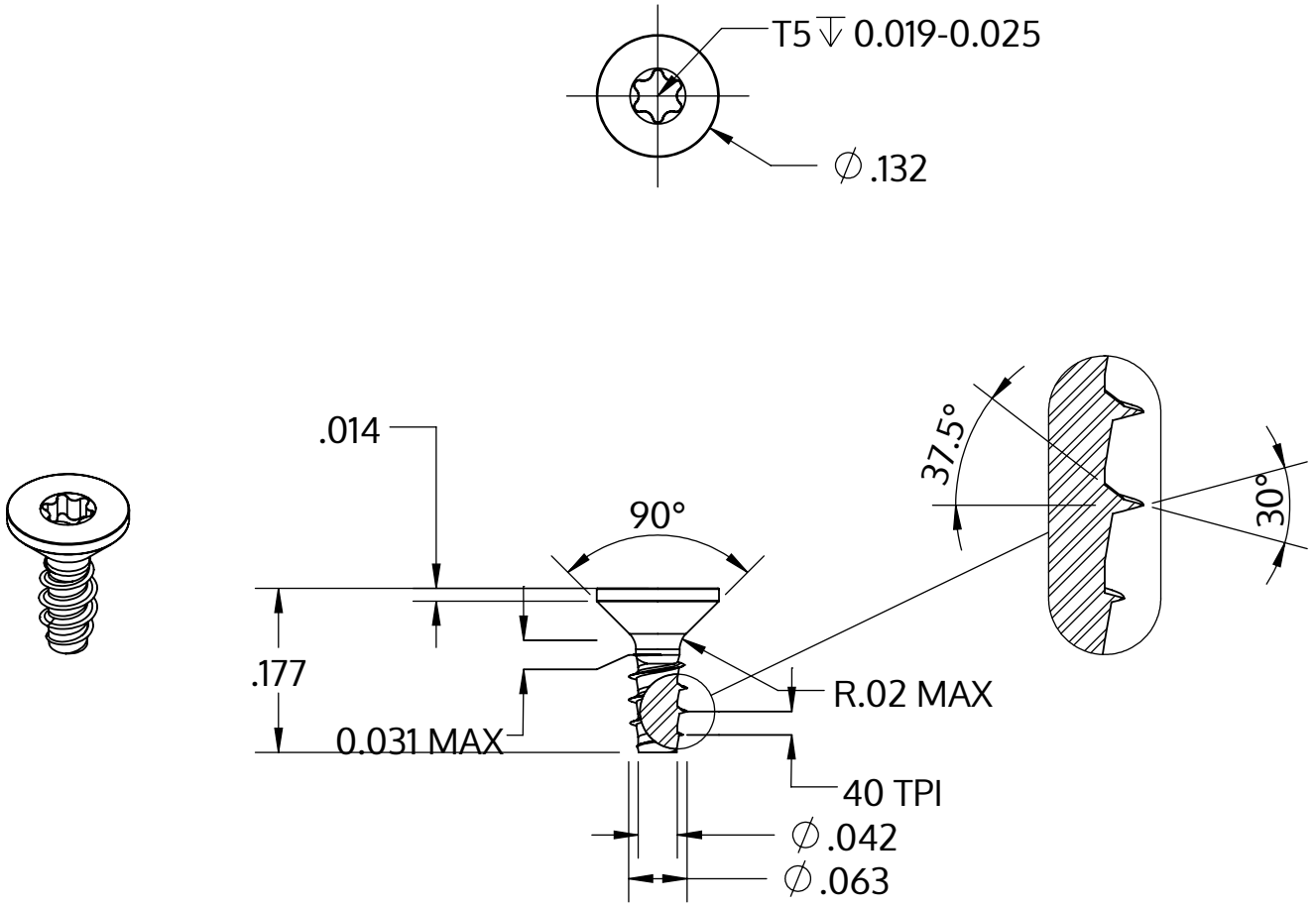

Metric size	M1.6 x 0.64 mm
US size (converted)	#0.5-40
	Tolerances [inch]
Length	+/- 0.014
Head diameter	+0 / -0.011
Head height	
Thread diameter	+0.003 / -0

Описание	STP41 1.6x4.5 - T5
Материал	стомана, закалена
Повърхност	Цинково покритие 5-7 µm,топлинна обработка, синьо / прозрачно пасивиране
Тегло	0.069 kg / 1000 Бройка

SCREWERK	**STP410160045S**	
_Zoll Zeichnung Größe A	Мащаб 5:1	2024-10