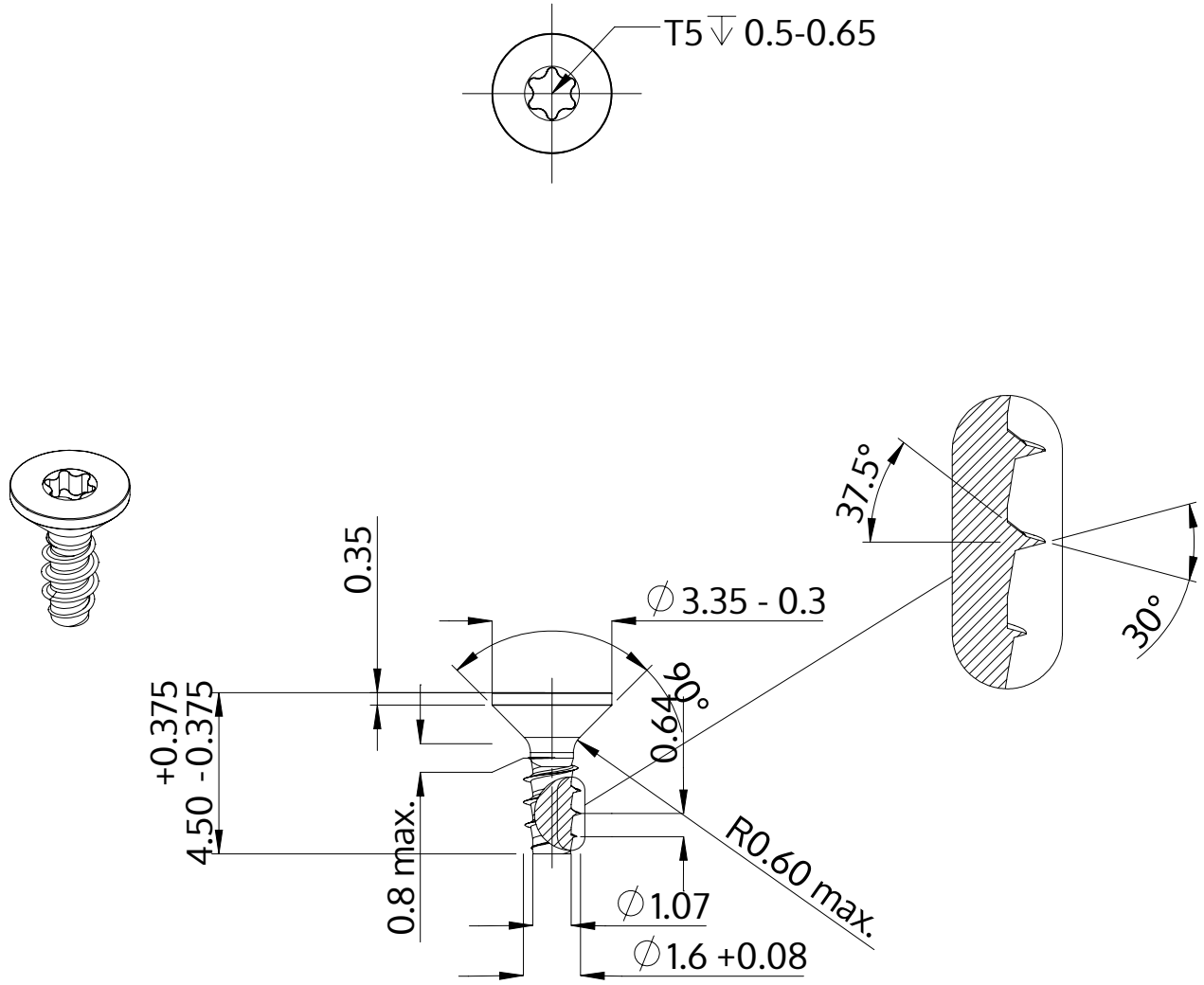

Descriere	STP41 1.6x4.5 - T5
Material	oţel inoxidabil A2
Exterior	neacoperit, murat și pasivat
Greutate	0.069 kg / 1000 unități

SCREWERK	**STP410160045E**	
Desen metric A4	Scalarea None:1	2024-04