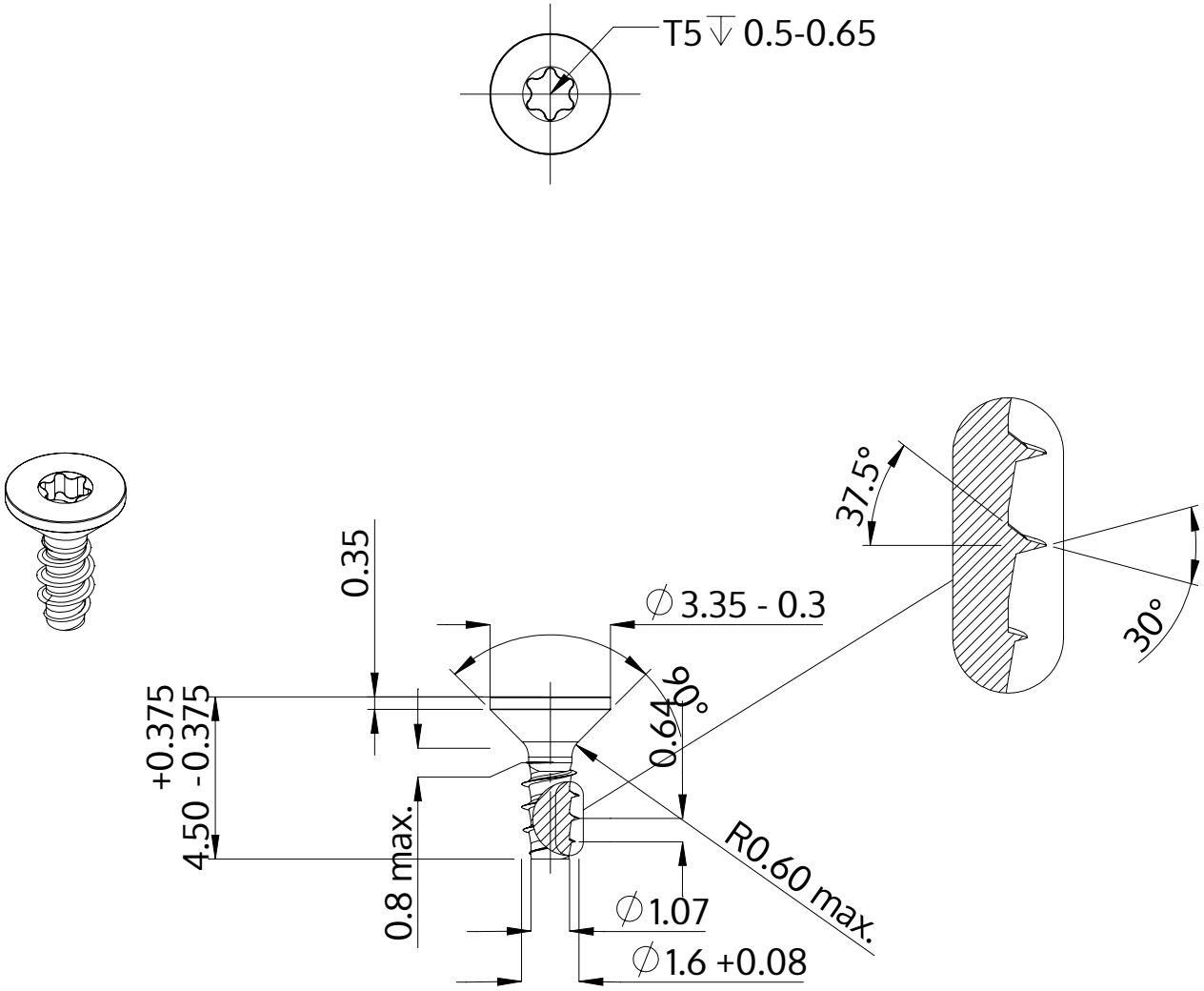

Beschreibung	STP41 1.6x4.5 - T5
Werkstoff	Stahl, vergütet
Oberfläche	ZnNi min. 5µm, schwarz passiviert, getempert, versiegelt
Gewicht	0.069 kg / 1000 Stück

SCREWERK	**STP410160045B**	
Metrische Zeichnung A4	Skalierung 5:1	2024-10