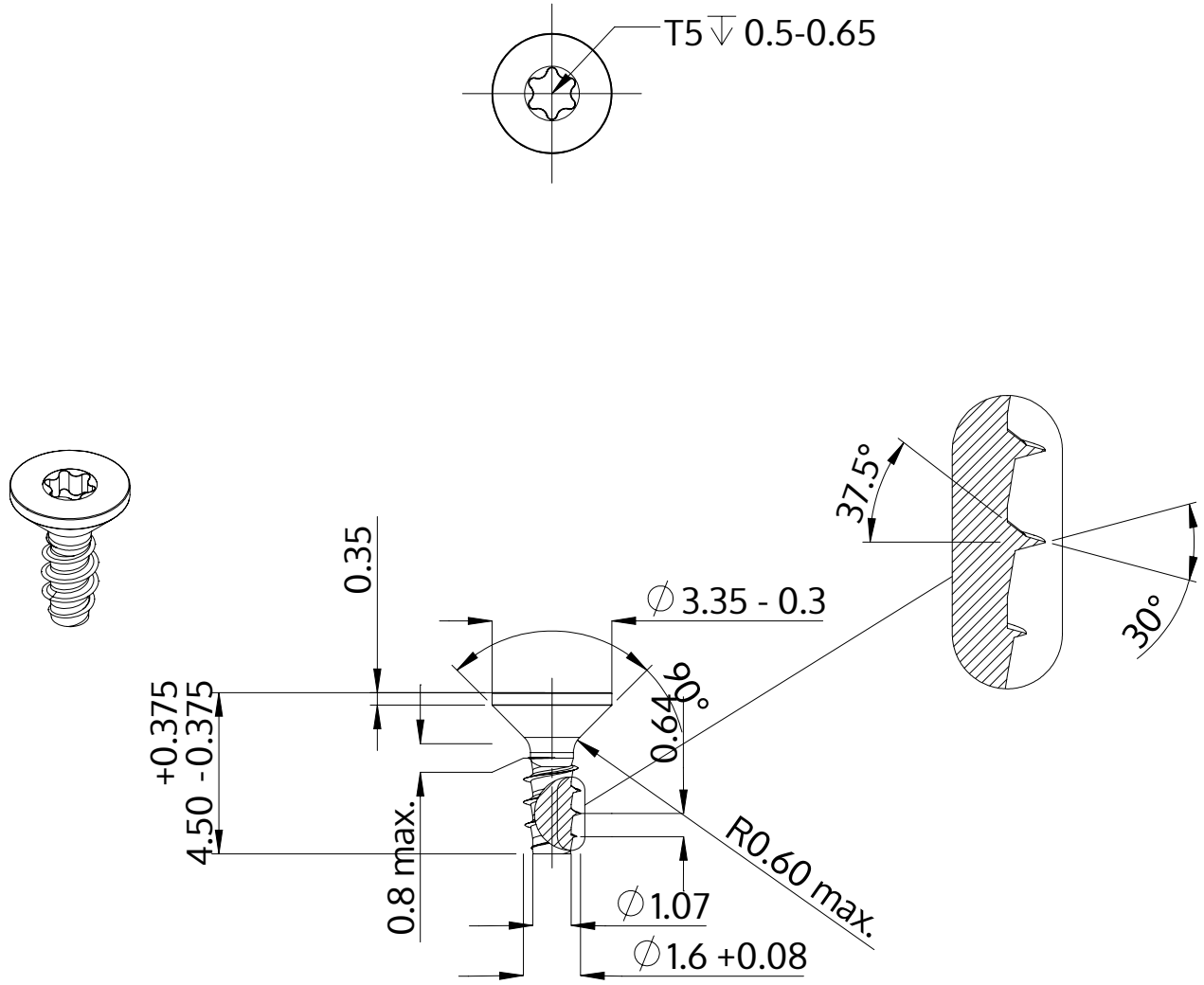

Beskrivelse	STP41 1.6x4.5 - T5
Materiale	Stål, forædlet
Overflade	ZnNi sort-passiveret, tempret, forseglet
Vægt	0.069 kg / 1000 stykke

SCREWERK	**STP410160045B**	
Metrisk tegning A4	Skalering 5:1	2024-10