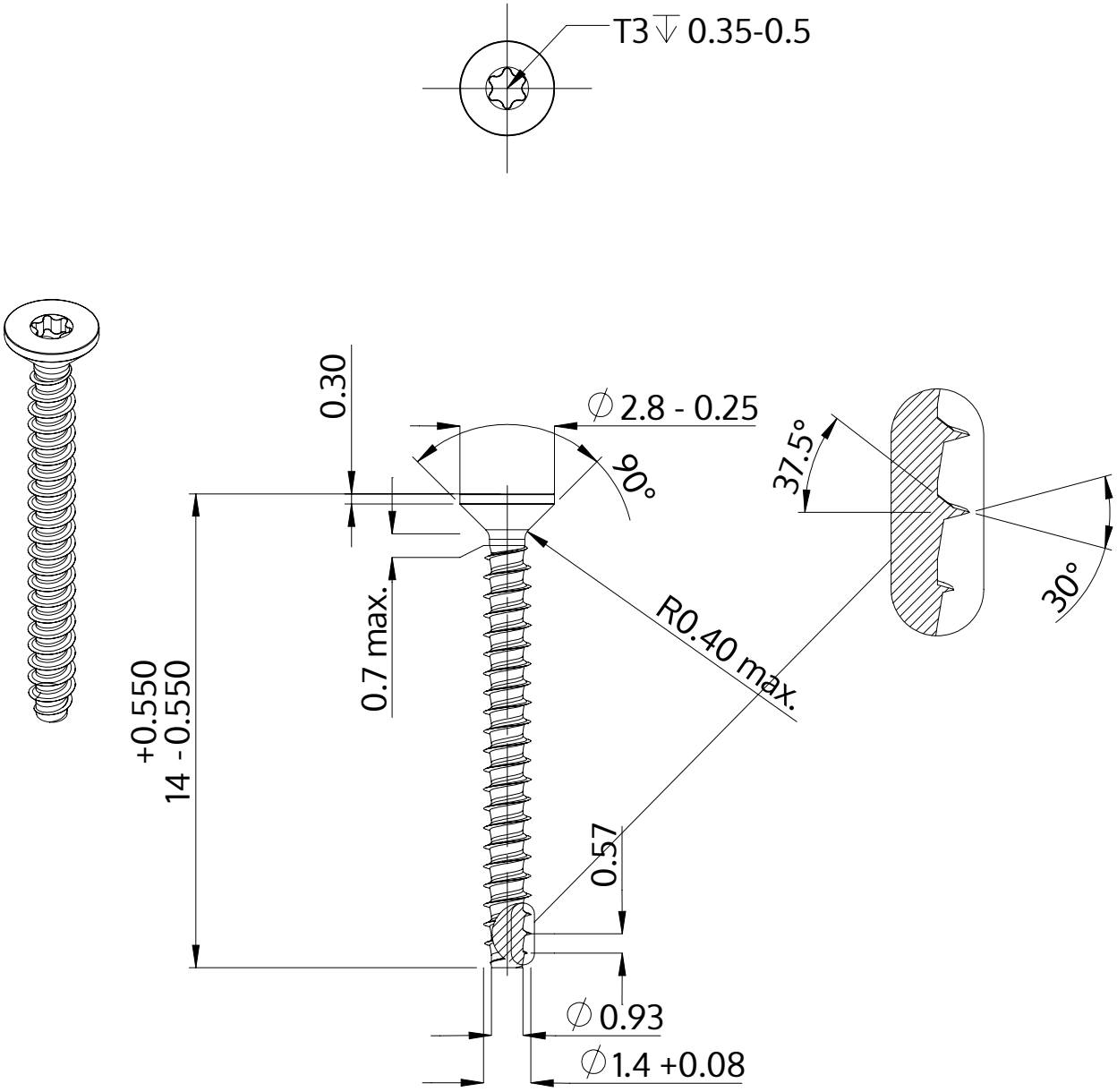

Beschrijving	STP41 1.4x14.0 - T3
Materiaal	veredeld staal
Oppervlak	ZnNi zwart-gepassiveerd, getempert, verzegeld
Gewicht	0.121 kg / 1000 stuk

SCREWERK	**STP410140140B**	
Metrische tekening A4	Schaal 5:1	2024-10