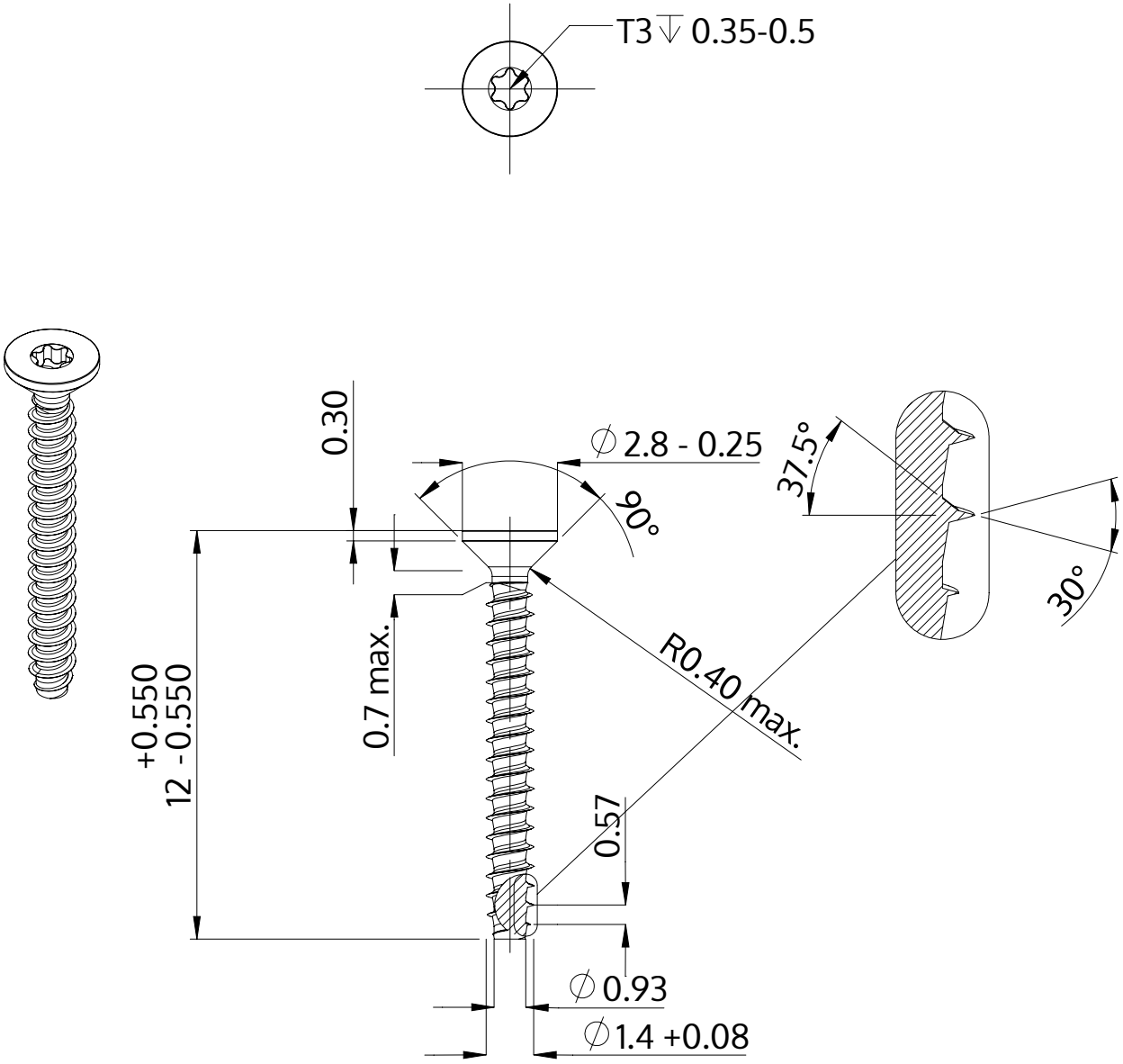

Descrizione	STP41 1.4x12.0 - T3
Materiale	acciaio inossidabile A2
Superficie	bianco-decapato e passivato
Peso	0.106 kg / 1000 pezzi

SCREWERK	**STP410140120E**	
Disegno metrico A4	Scala 5:1	2024-10