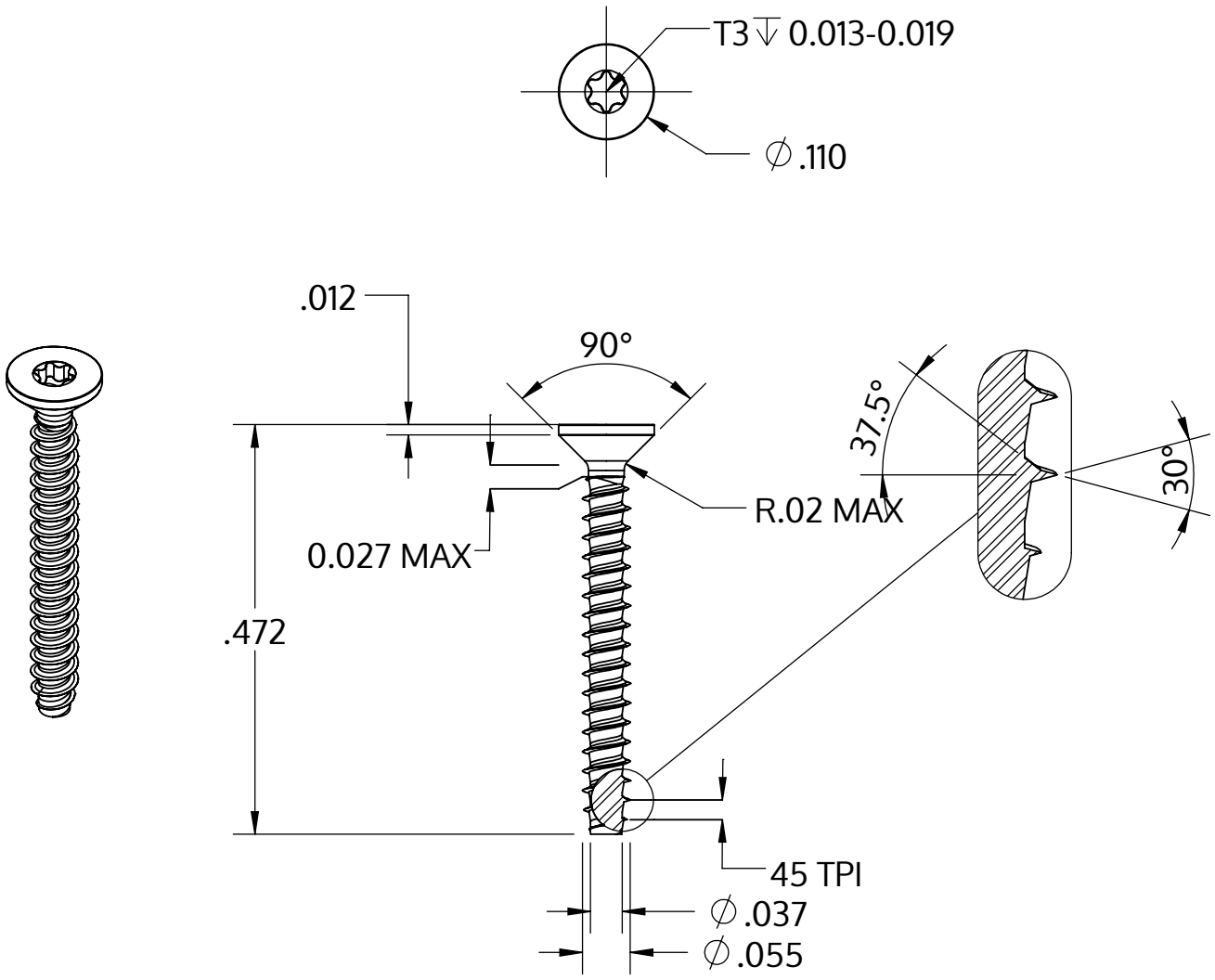

Metric size	M1.4 x 0.57 mm
US size (converted)	#0-45
	Tolerances [inch]
Length	+/- 0.021
Head diameter	+0 / -0.009
Head height	
Thread diameter	+0.003 / -0

Descrizione	STP41 1.4x12.0 - T3
Materiale	acciaio inossidabile A2
Superficie	bianco-decapato e passivato
Peso	0.106 kg / 1000 pezzi

SCREWERK	**STP410140120E**	
_Zoll Zeichnung Größe A	Scala 5:1	2024-10