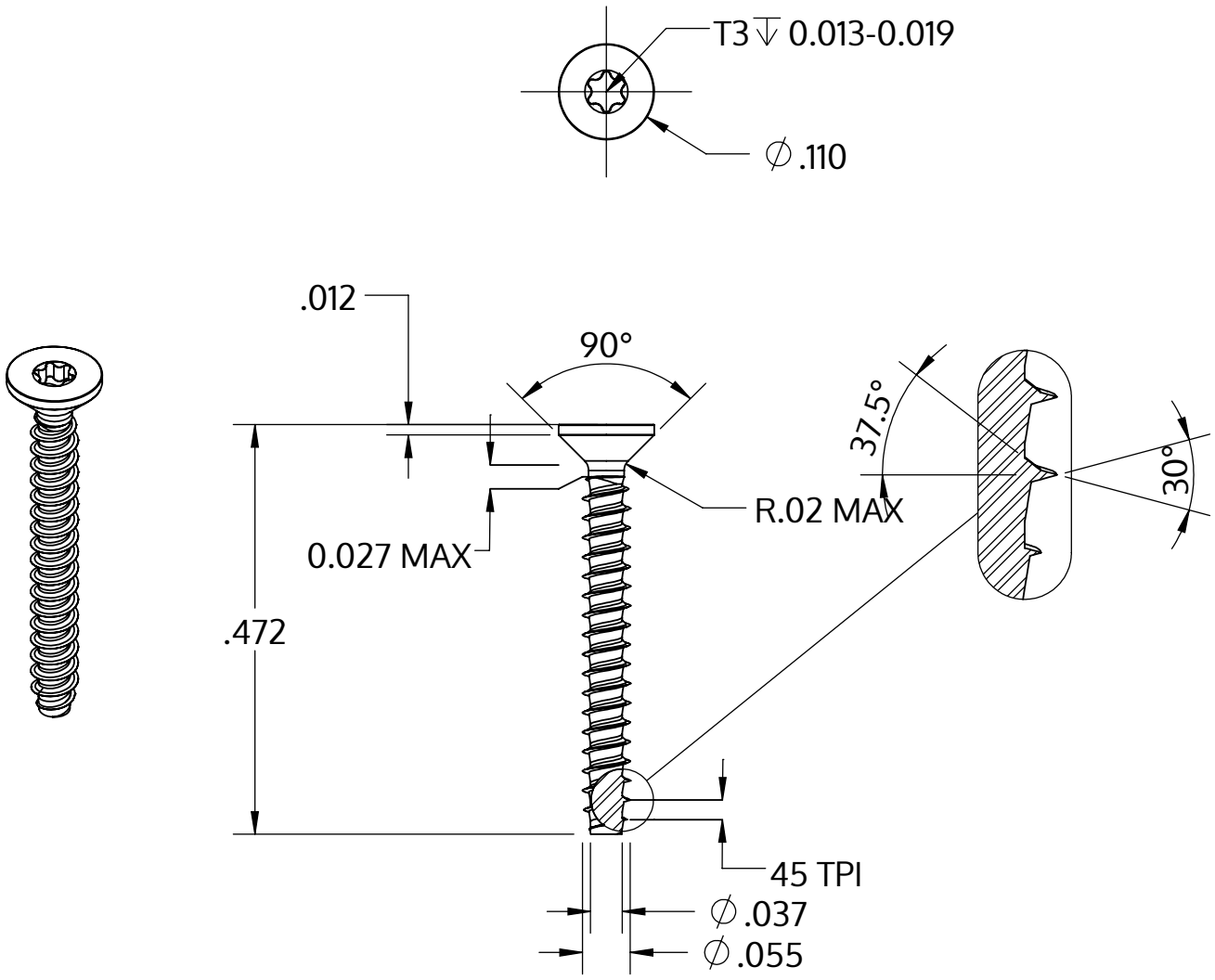

Metric size	M1.4 x 0.57 mm
US size (converted)	#0-45
	Tolerances [inch]
Length	+/- 0.021
Head diameter	+0 / -0.009
Head height	
Thread diameter	+0.003 / -0

Description	STP41 1.4x12.0 - T3
Matière	Acier,trempé et revenu
Surface	Zinc Nickel passivé noir, trempée, scéllée
Poids	0.106 kg / 1000 Unité

SCREWERK	**STP410140120B**	
_Zoll Zeichnung Größe A	Redimensionner 5:1	2024-10