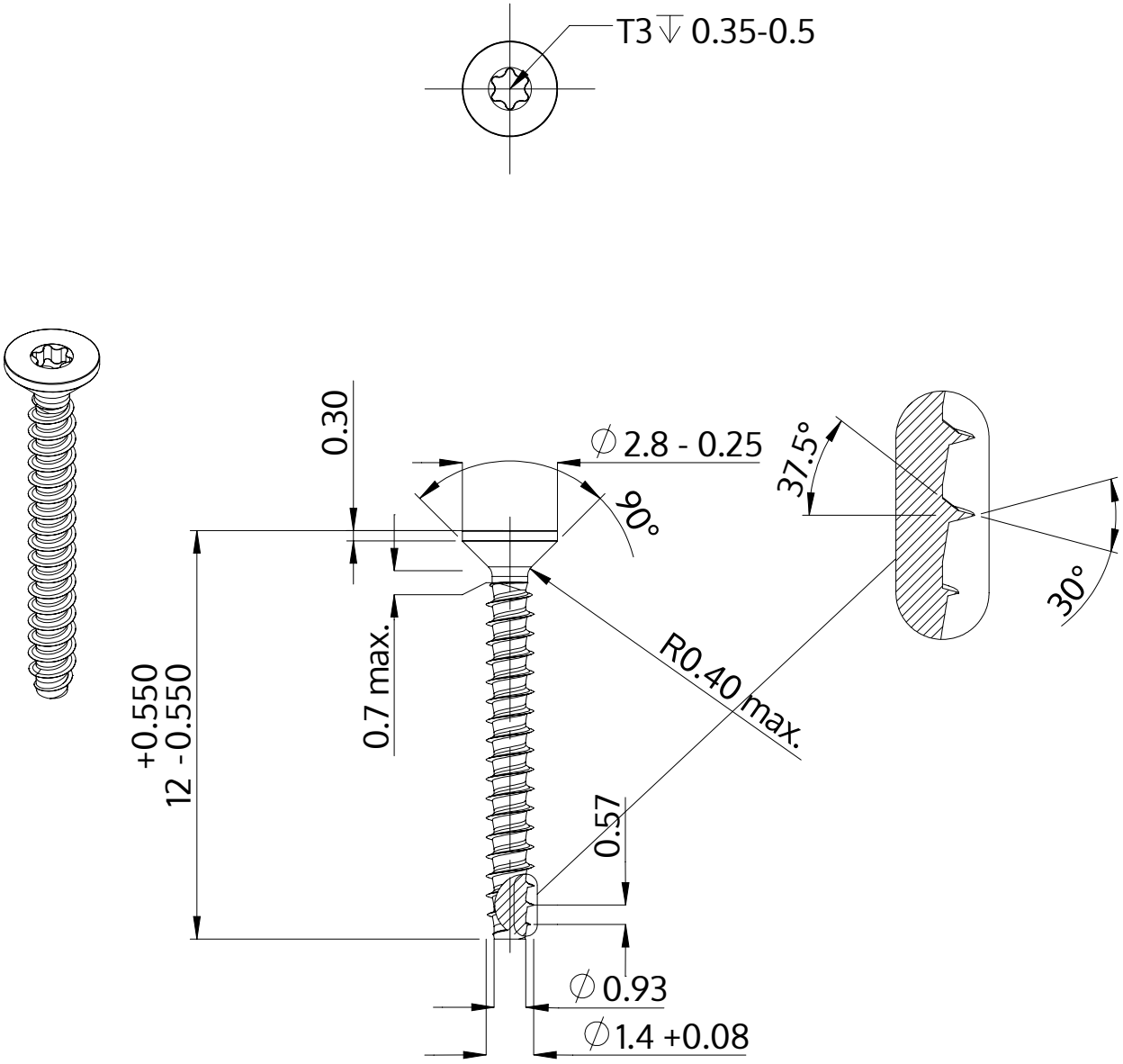

Description	STP41 1.4x12.0 - T3
Matière	Acier,trempé et revenu
Surface	Zinc Nickel passivé noir, trempée, scéllée
Poids	0.106 kg / 1000 Unité

SCREWERK	**STP410140120B**	
Dessin métrique A4	Redimensionner 5:1	2024-10