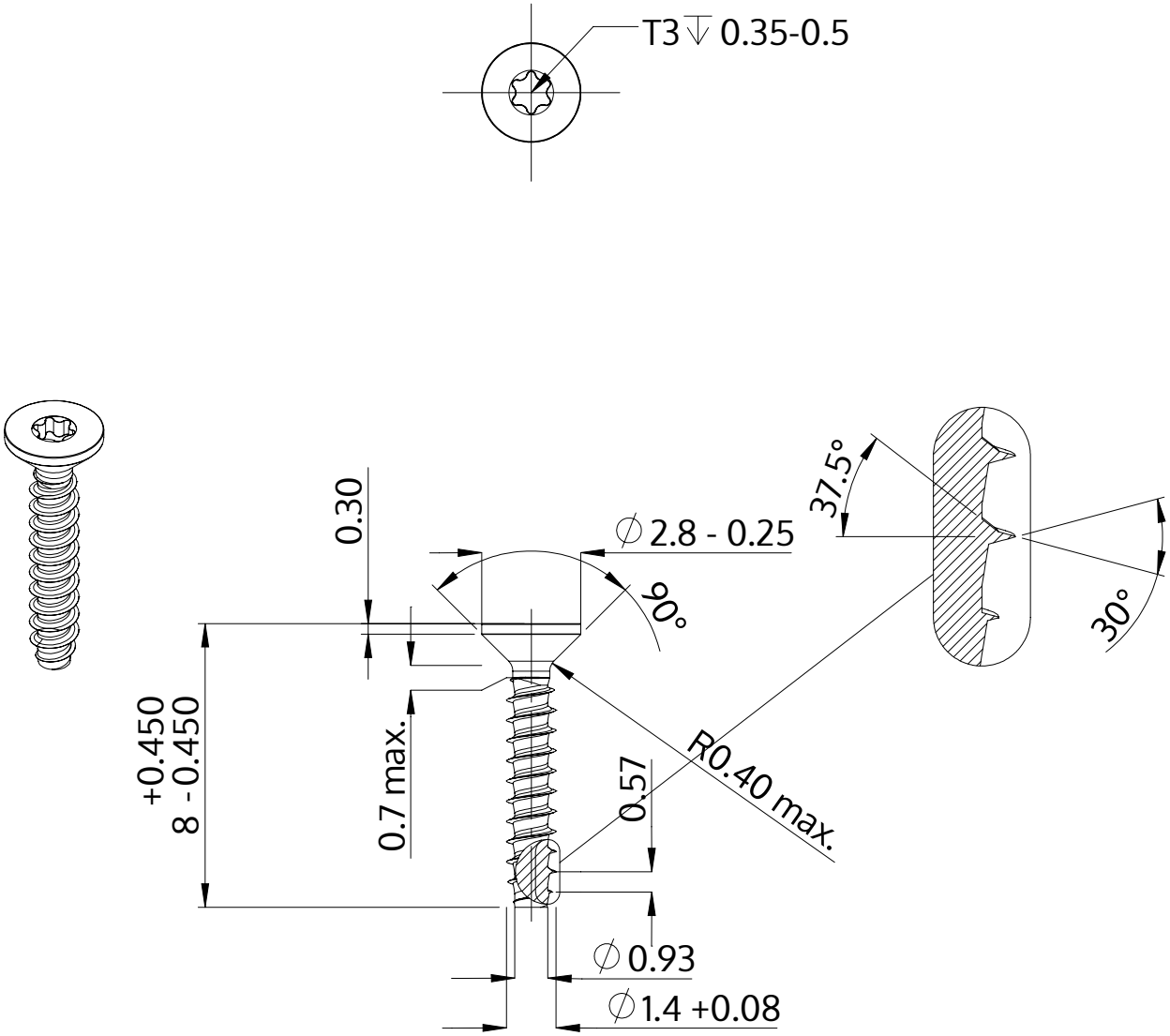

Beskrivning	STP41 1.4x8.0 - T3
Material	stål, härdat
Yta	ZnNi svart-passiviserad/Cr-VI-fri, härdad, förseglad
Vikt	0.075 kg / 1000 styck

SCREWERK	**STP410140080B**	
Metrisk skiss A4	Skala 5:1	2024-05