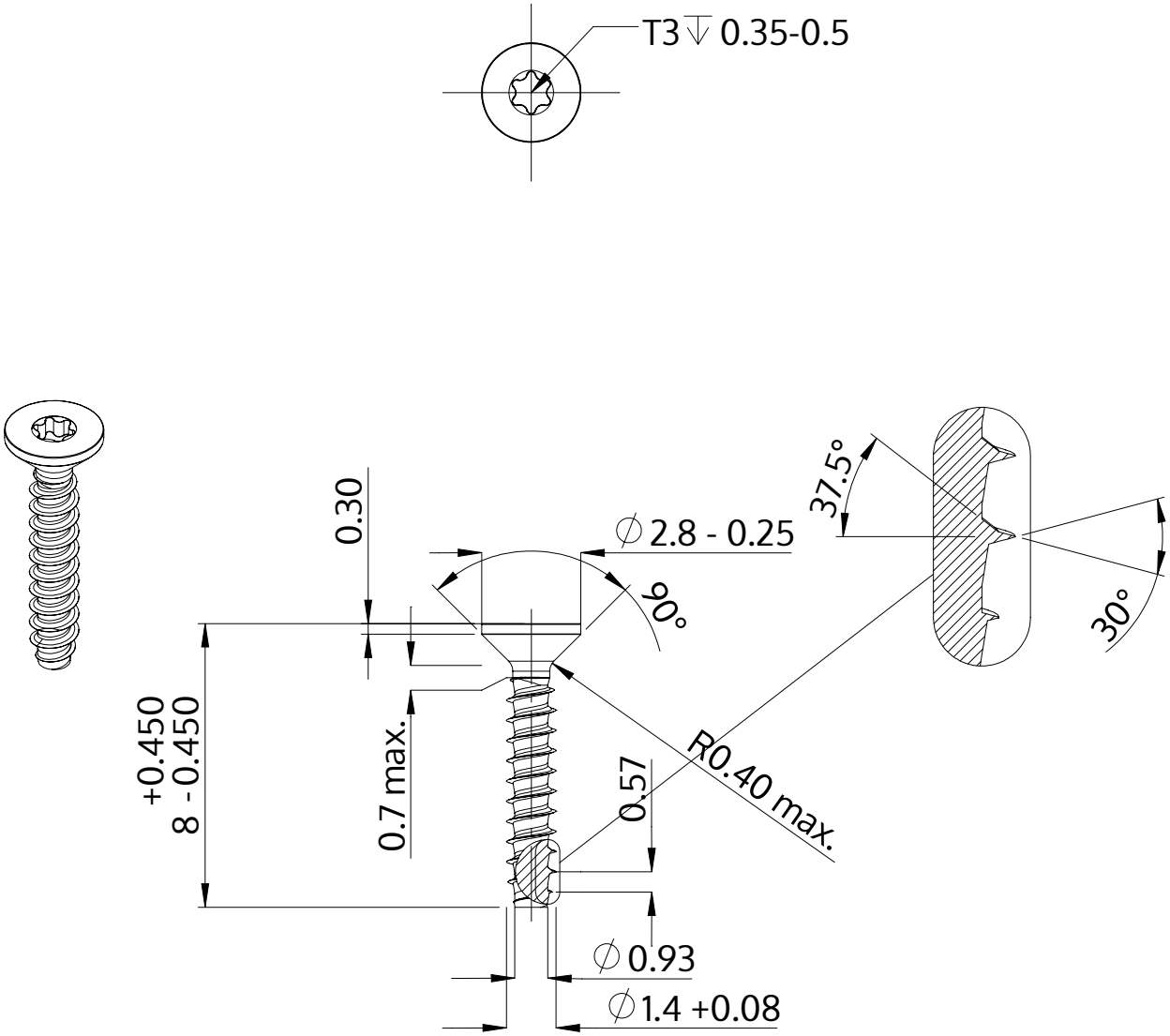

Descrizione	STP41 1.4x8.0 - T3
Materiale	acciaio, temprato
Superficie	Placcato Zinco-Nichel, passivato nero, ricotto, sigillato
Peso	0.075 kg / 1000 pezzi

SCREWERK	**STP410140080B**	
Disegno metrico A4	Scala None:1	2024-04