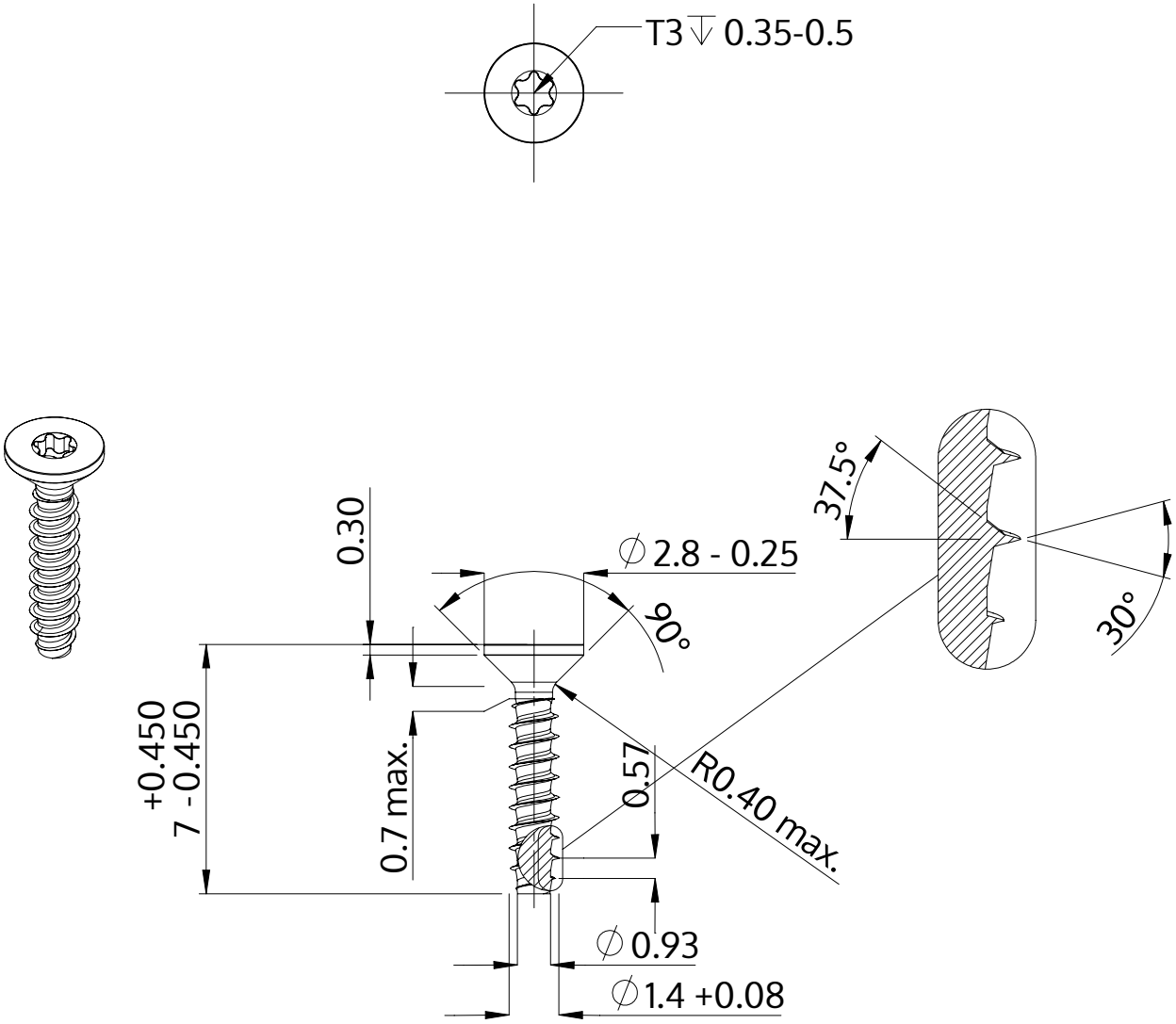

Description	STP41 1.4x7.0 - T3
Matière	Acier,trempé et revenu
Surface	zinguée 5-7 µm,recuit, bleue / passivée avec transparence
Poids	0.068 kg / 1000 Unité

SCREWERK	**STP410140070S**	
Dessin métrique A4	Redimensionner None:1	2024-04