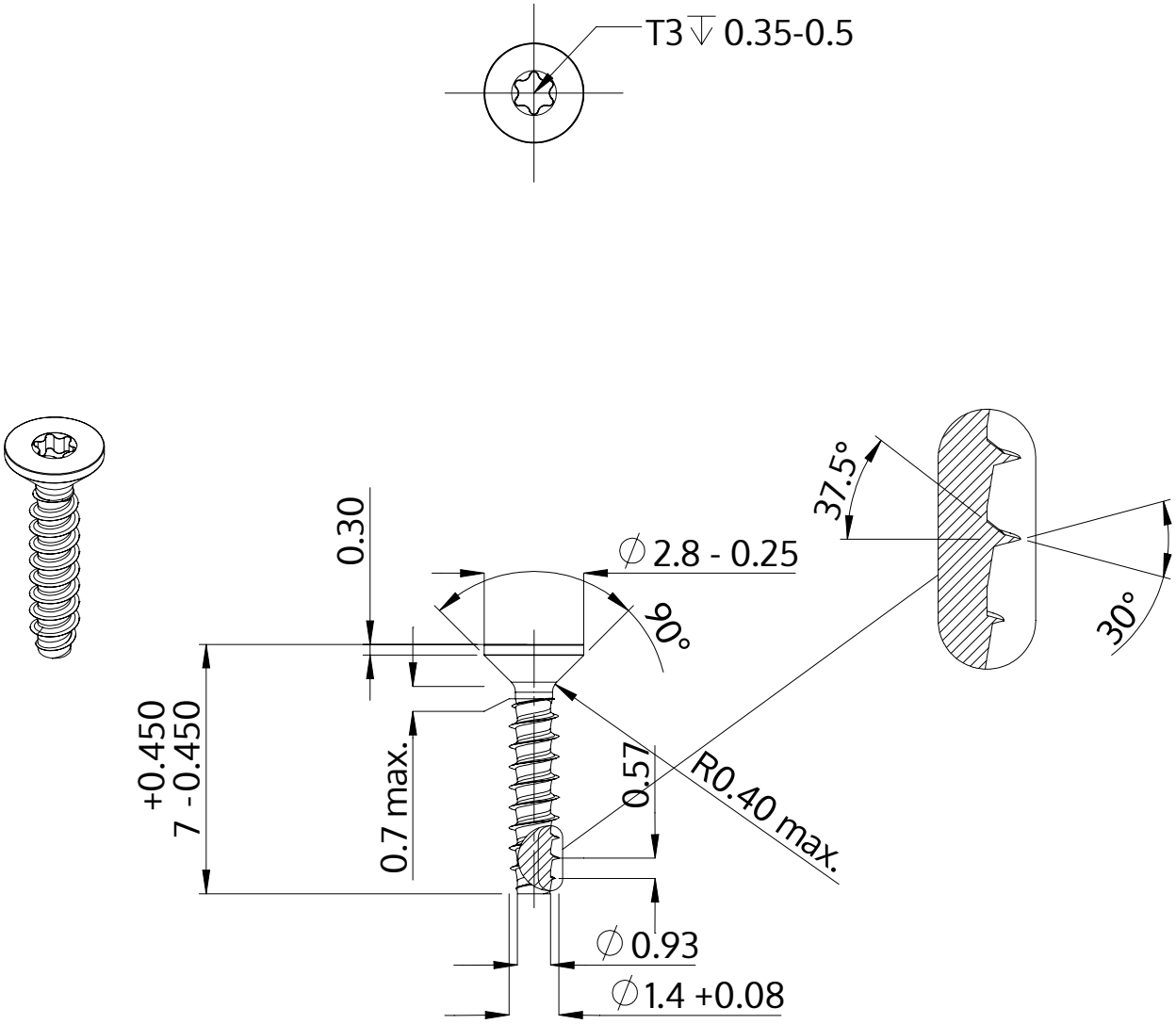

Описание	STP41 1.4x7.0 - T3
Материал	стомана, закалена
Повърхност	Цинково покритие 5-7 µm,топлинна обработка, синьо / прозрачно пасивиране
Тегло	0.068 kg / 1000 Бройка

SCREWERK	**STP410140070S**	
Метричен дизайн A4	Мащаб 5:1	2024-10