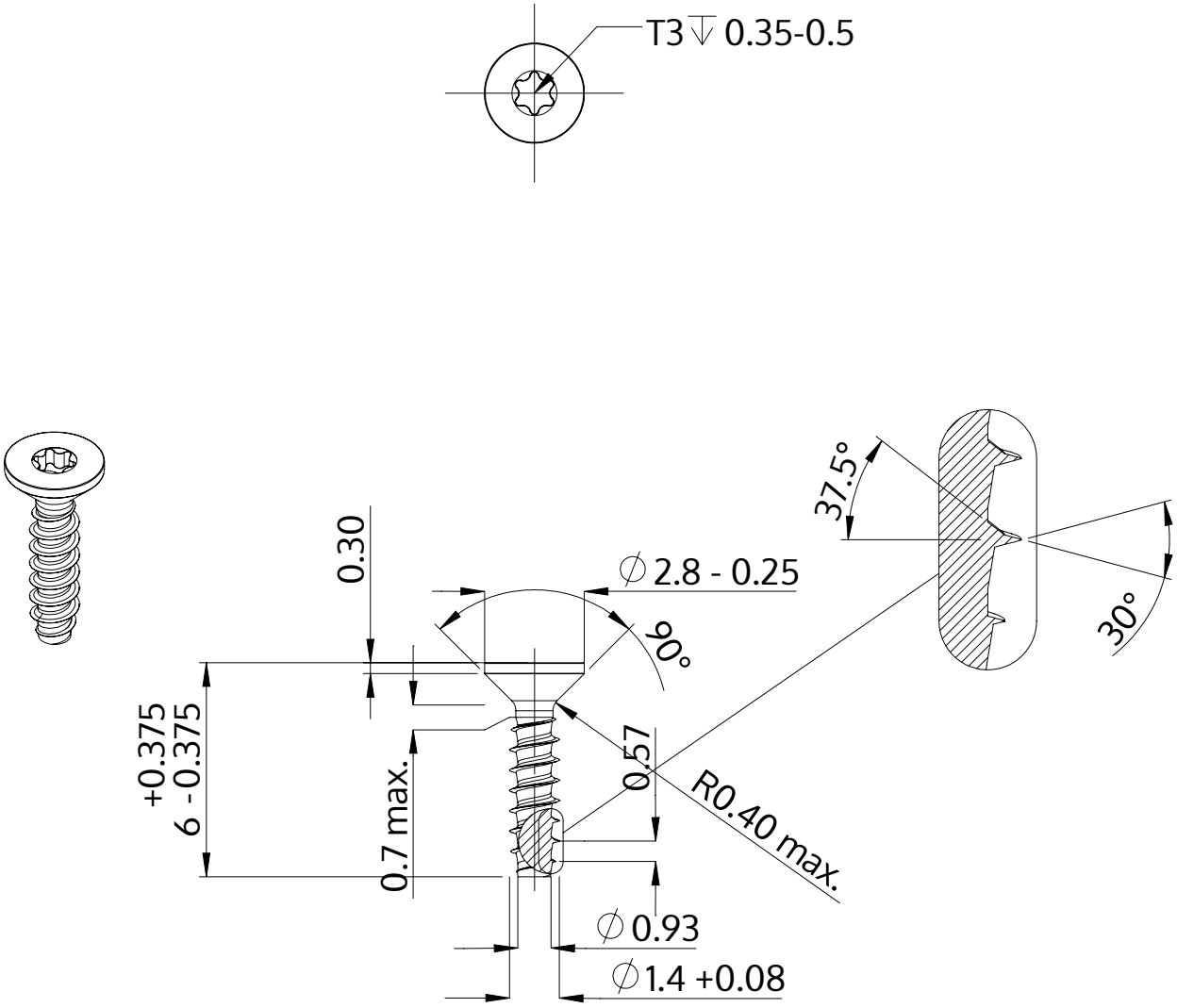

Beschrijving	STP41 1.4x6.0 - T3
Materiaal	roestvrij staal A2
Oppervlak	blank, geetst en gepassieveerd
Gewicht	0.060 kg / 1000 stuk

SCREWERK	**STP410140060E**	
Metrische tekening A4	Schaal 5:1	2024-10