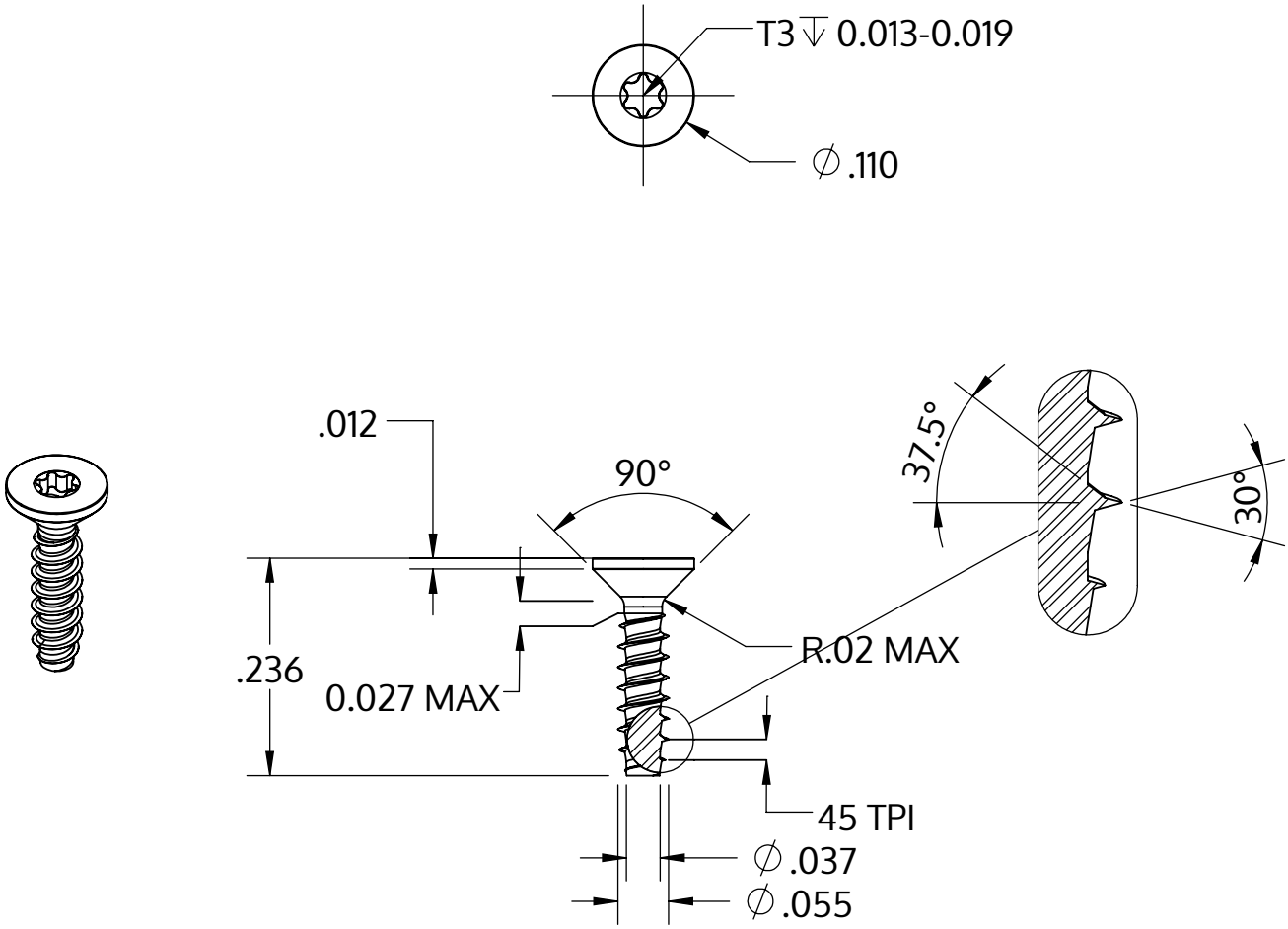

Metric size	M1.4 x 0.57 mm
US size (converted)	#0-45
	Tolerances [inch]
Length	+/- 0.014
Head diameter	+0 / -0.009
Head height	
Thread diameter	+0.003 / -0

Beschrijving	STP41 1.4x6.0 - T3
Materiaal	roestvrij staal A2
Oppervlak	blank, geetst en gepassieveerd
Gewicht	0.060 kg / 1000 stuk

SCREWERK	**STP410140060E**	
_Zoll Zeichnung Größe A	Schaal 5:1	2024-10