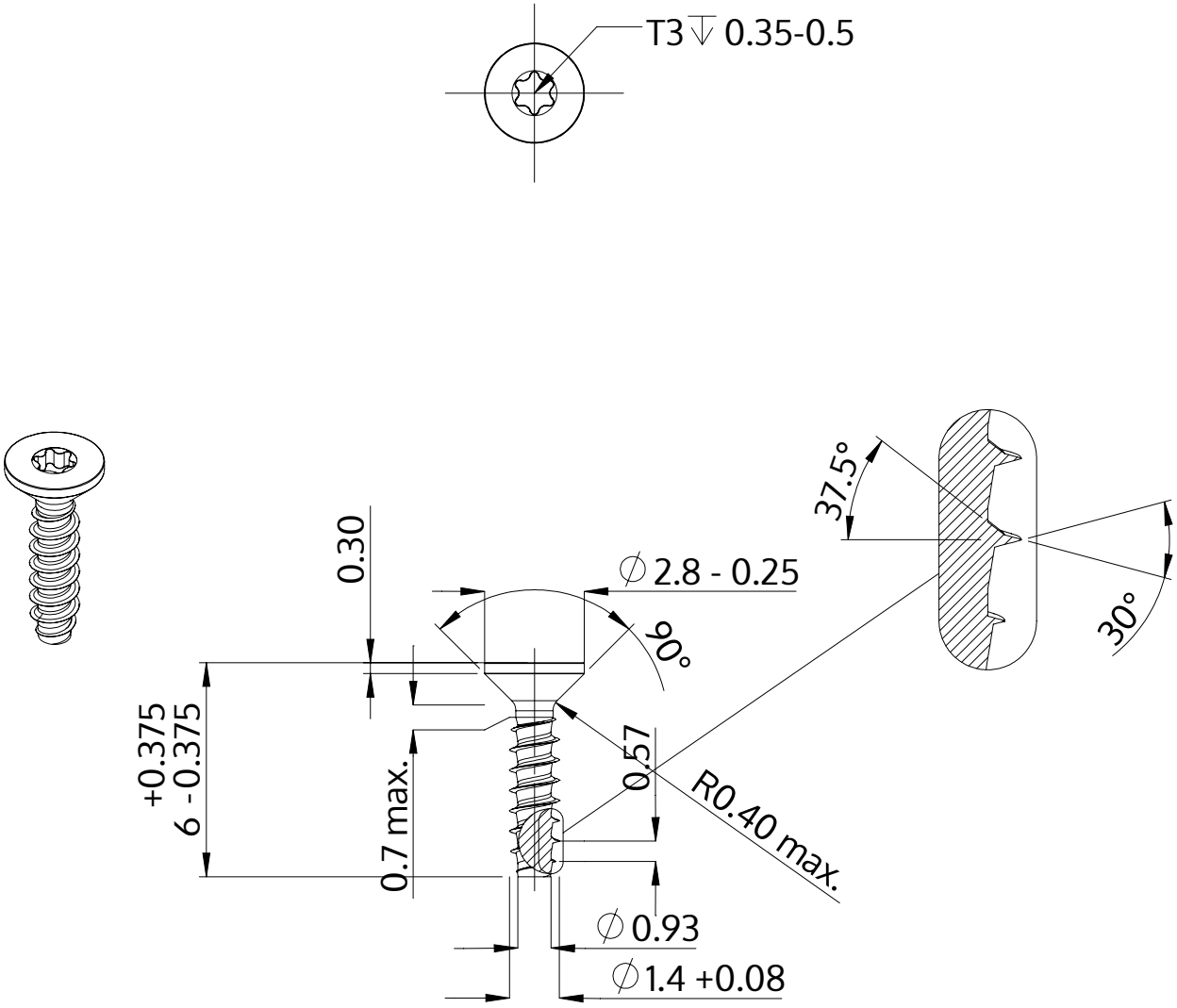

Beschrijving	STP41 1.4x6.0 - T3
Materiaal	veredeld staal
Oppervlak	ZnNi zwart-gepassiveerd, getempert, verzegeld
Gewicht	0.060 kg / 1000 stuk

SCREWERK	**STP410140060B**	
Metrische tekening A4	Schaal 5:1	2024-10