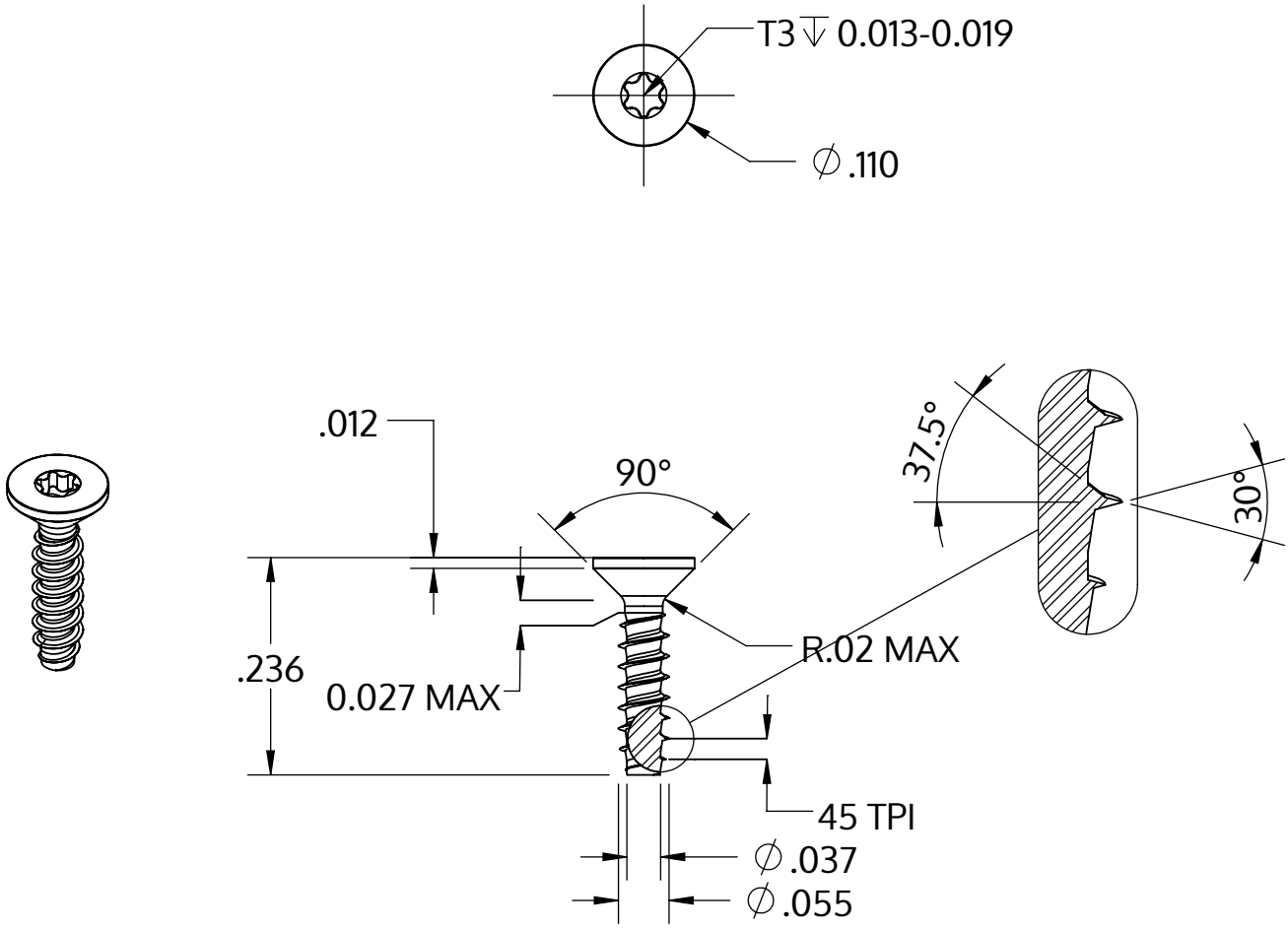

Metric size	M1.4 x 0.57 mm
US size (converted)	#0-45
	Tolerances [inch]
Length	+/- 0.014
Head diameter	+0 / -0.009
Head height	
Thread diameter	+0.003 / -0

Opis	STP41 1.4x6.0 - T3
Materiał	Stal, hartowana
Powierzchnia	ZiNi czarna-pasywowana, temperowana, uszczelniona
Waga	0.060 kg / 1000 sztuk

SCREWERK	**STP410140060B**	
_Zoll Zeichnung Größe A	Skala 5:1	2024-10