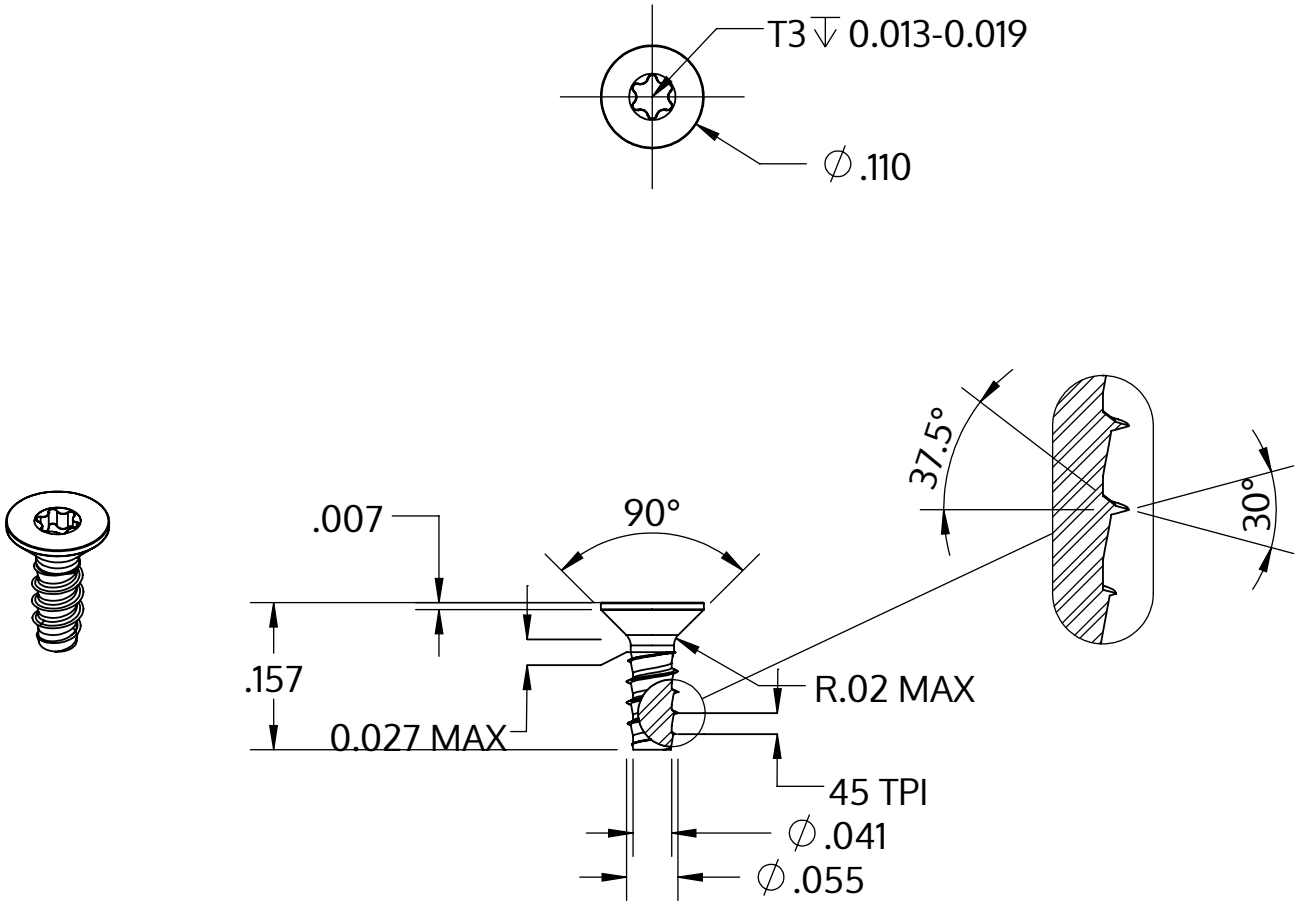

Metric size	M1.4 x 0.57 mm
US size (converted)	#0.055-45
	Tolerances [inch]
Length	+/- 0.014
Head diameter	+0 / -0.009
Head height	
Thread diameter	+0.003 / -0

Descrição	STP41 1.4x4.0 - T3
Material	aço, endurecido
Superfície	Zincado Niquelado Galvanizado, Passivado negro
Peso	0.045 kg / 1000 peças

SCREWERK	**STP410140040B**	
_Zoll Zeichnung Größe A	Escala 5:1	2024-10