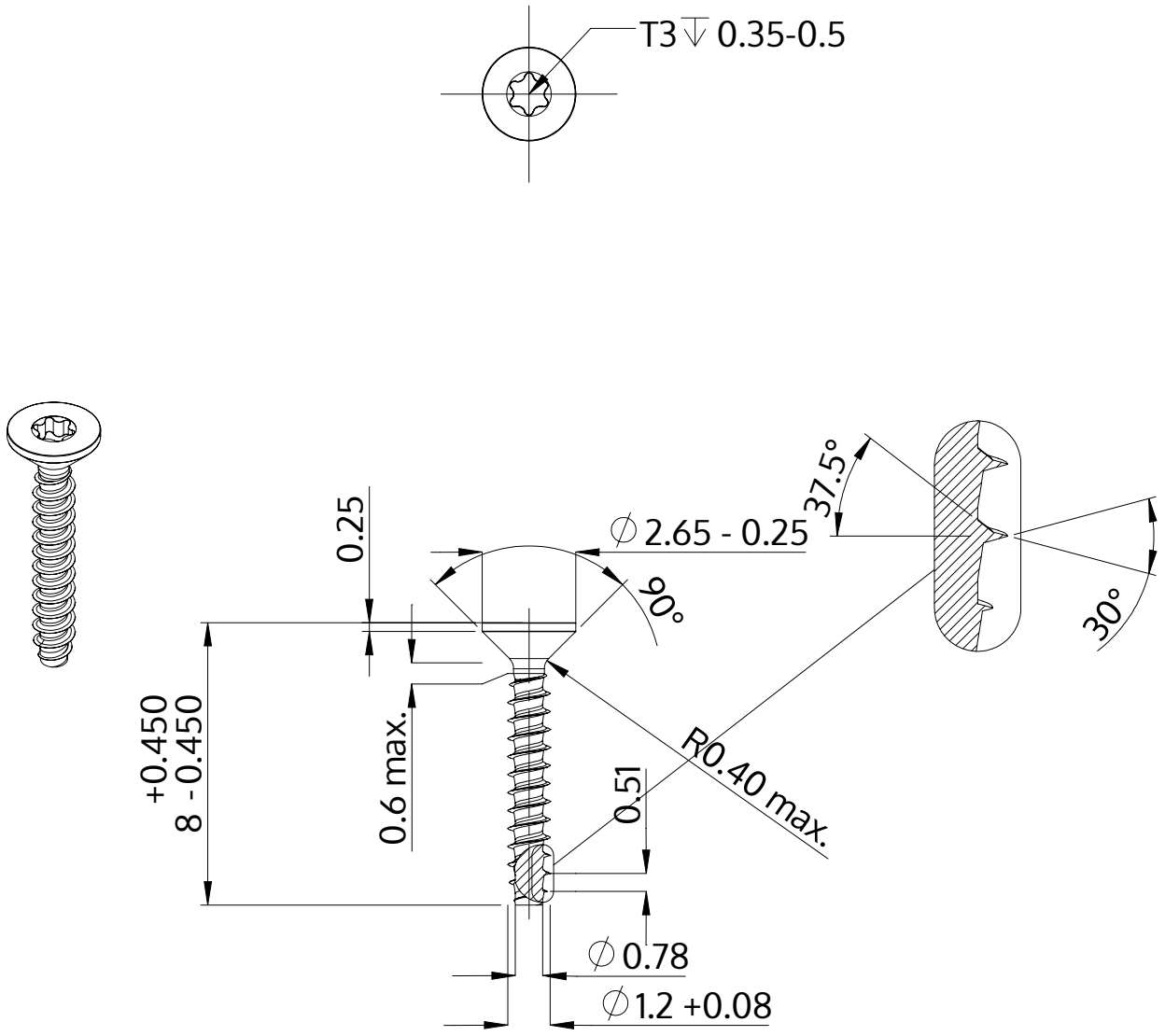

Beskrivning	STP41 1.2x8.0 - T3
Material	rostfritt stål A2
Yta	blank och passiviserad
Vikt	0.056 kg / 1000 styck

SCREWERK	**STP410120080E**	
Metrisk skiss A4	Skala 5:1	2024-05