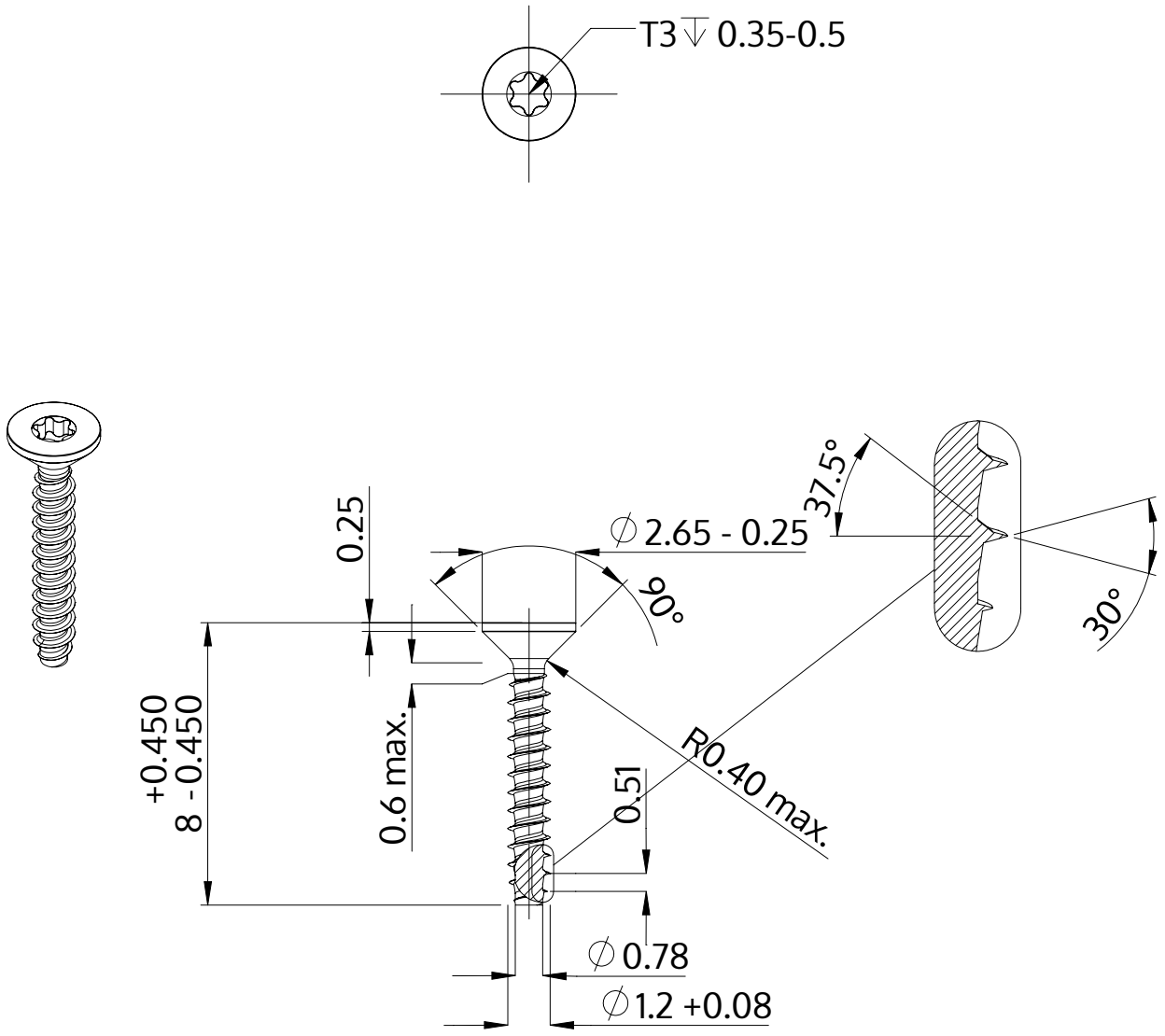

Opis	STP41 1.2x8.0 - T3
Materiał	Stal szlachetna A2
Powierzchnia	Prosta, bejcowana i pasywowana
Waga	0.056 kg / 1000 sztuk

SCREWERK	**STP410120080E**	
Rysunek metryczny A4	Skala 5:1	2024-05