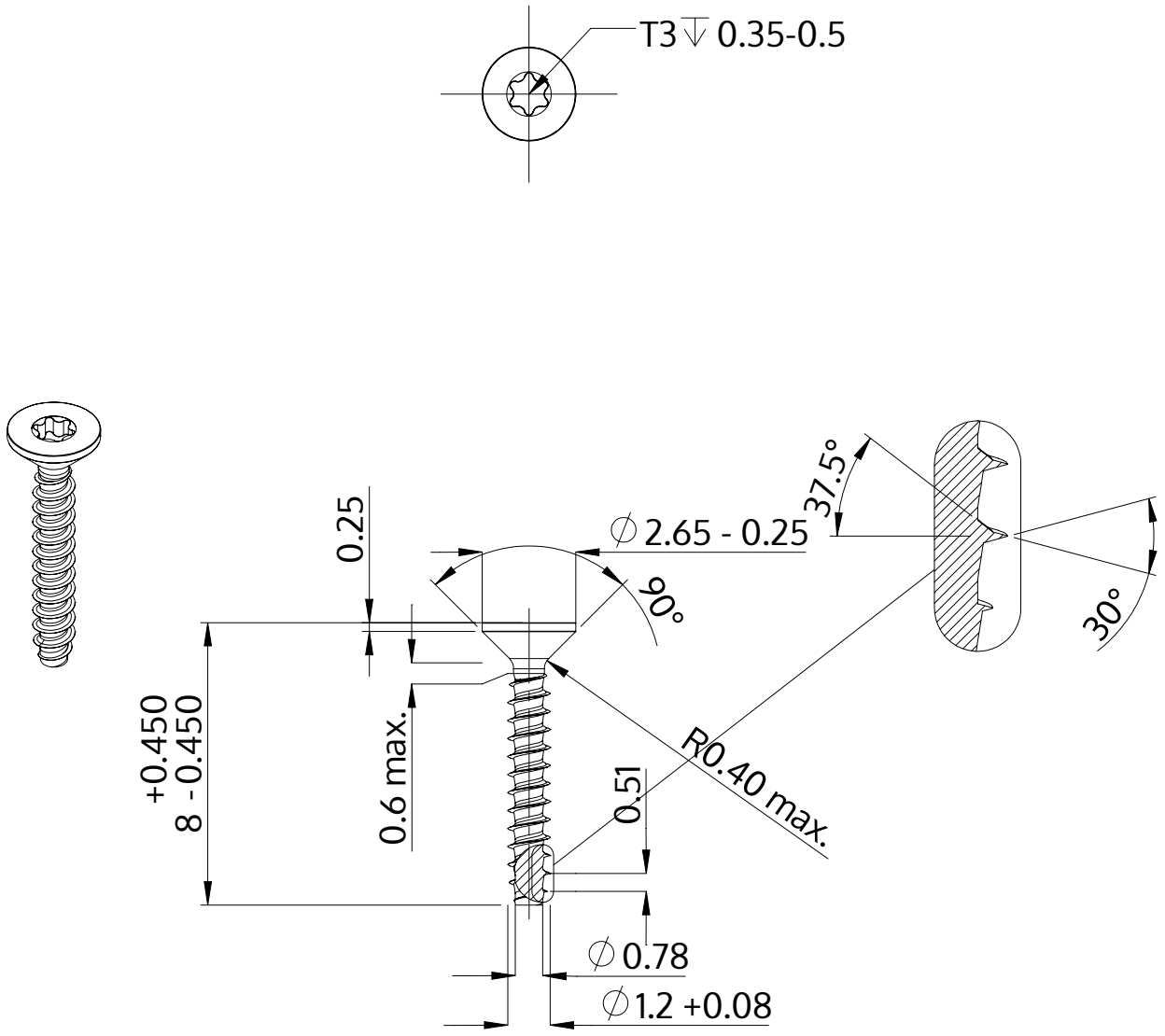

Descrizione	STP41 1.2x8.0 - T3
Materiale	acciaio inossidabile A2
Superficie	bianco-decapato e passivato
Peso	0.056 kg / 1000 pezzi

SCREWERK	**STP410120080E**	
Disegno metrico A4	Scala None:1	2024-04