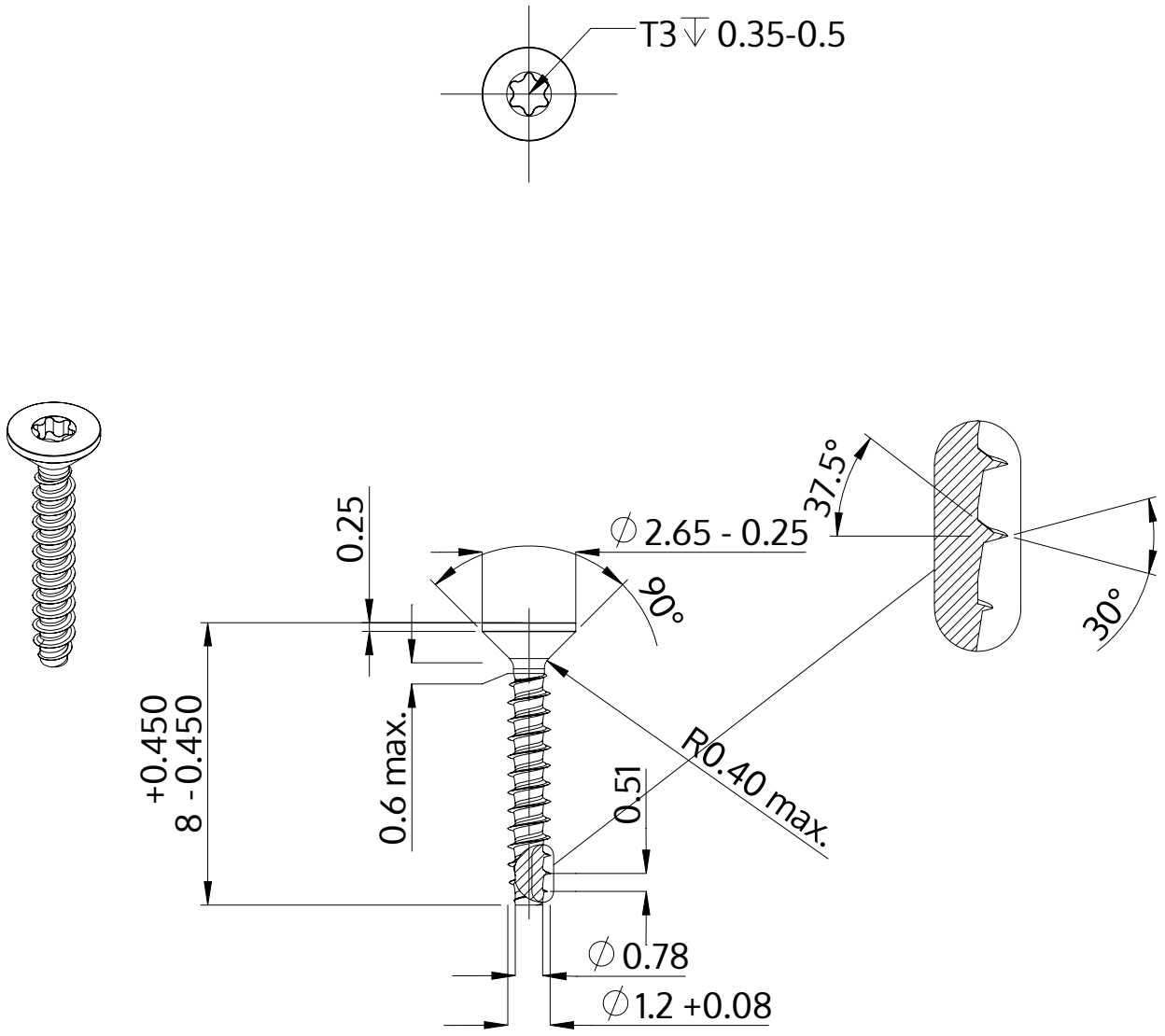

Beskrivelse	STP41 1.2x8.0 - T3
Materiale	Ædelstål A2
Overflade	blank, bejdset og passiveret
Vægt	0.056 kg / 1000 stykke

SCREWERK	**STP410120080E**	
Metrisk tegning A4	Skalering None:1	2024-04