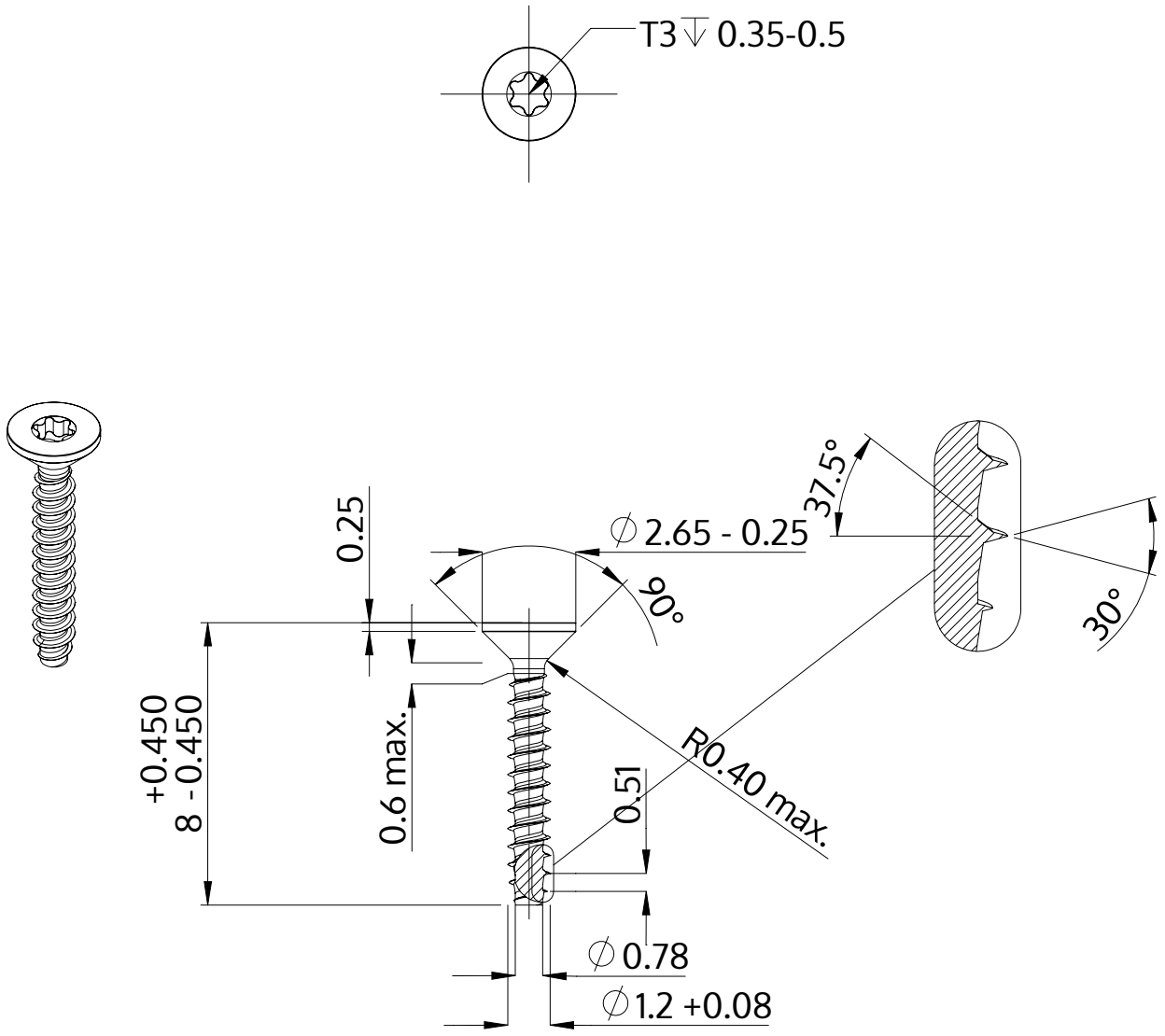

Descriere	STP41 1.2x8.0 - T3
Material	oțel, călit
Exterior	zincat, Nichelat, pasivat negru / nu conține Cr-VI, recopt, ermetizat
Greutate	0.056 kg / 1000 unități

SCREWERK	**STP410120080B**	
Desen metric A4	Scalarea 5:1	2024-10