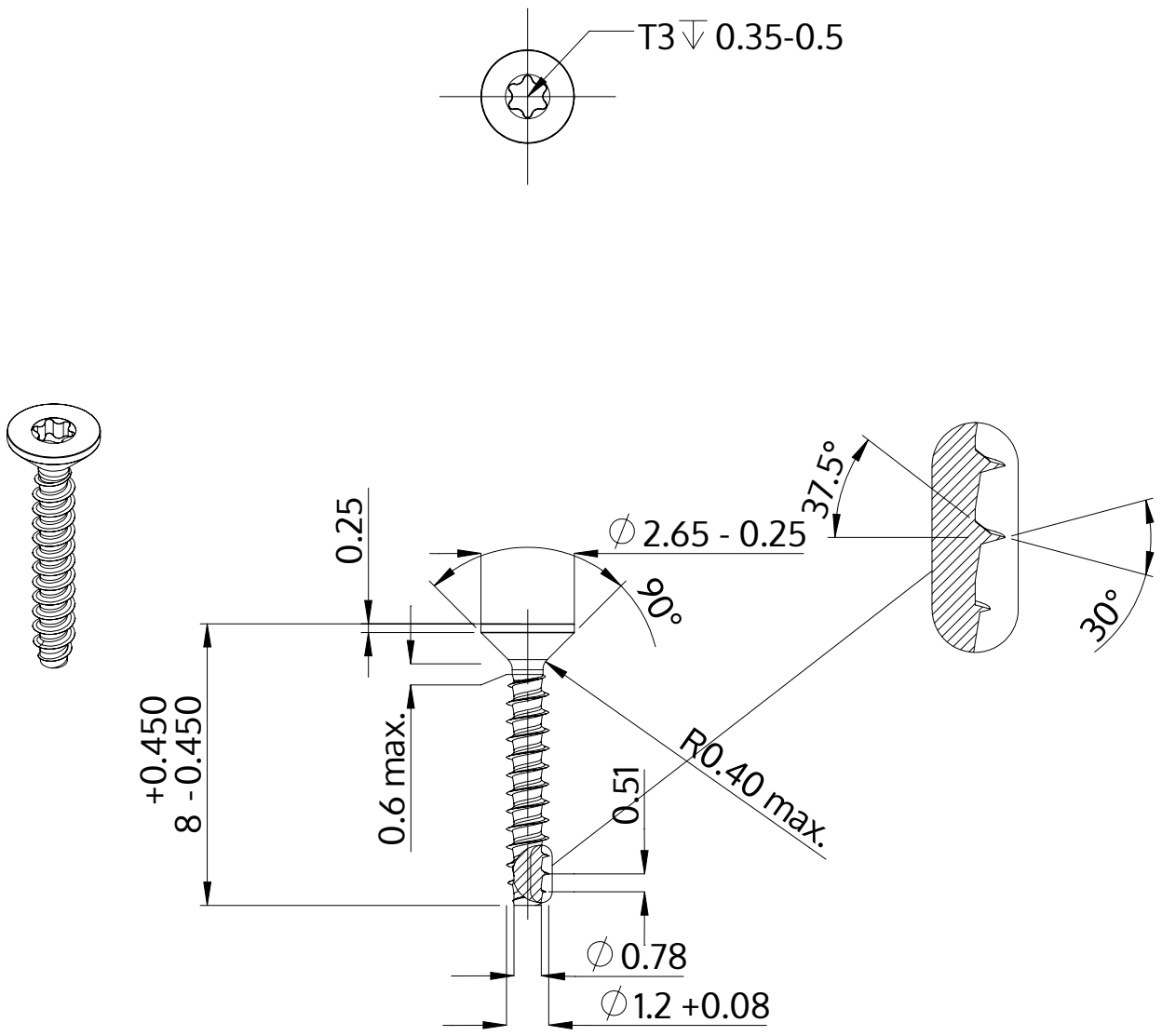

Описание	STP41 1.2x8.0 - T3
Материал	стомана, закалена
Повърхност	цинково и никелово покритие, Черен, пасивиран, темпериран, херметизация
Тегло	0.056 kg / 1000 Бройка

SCREWERK	**STP410120080B**	
Метричен дизайн A4	Мащаб None:1	2024-04