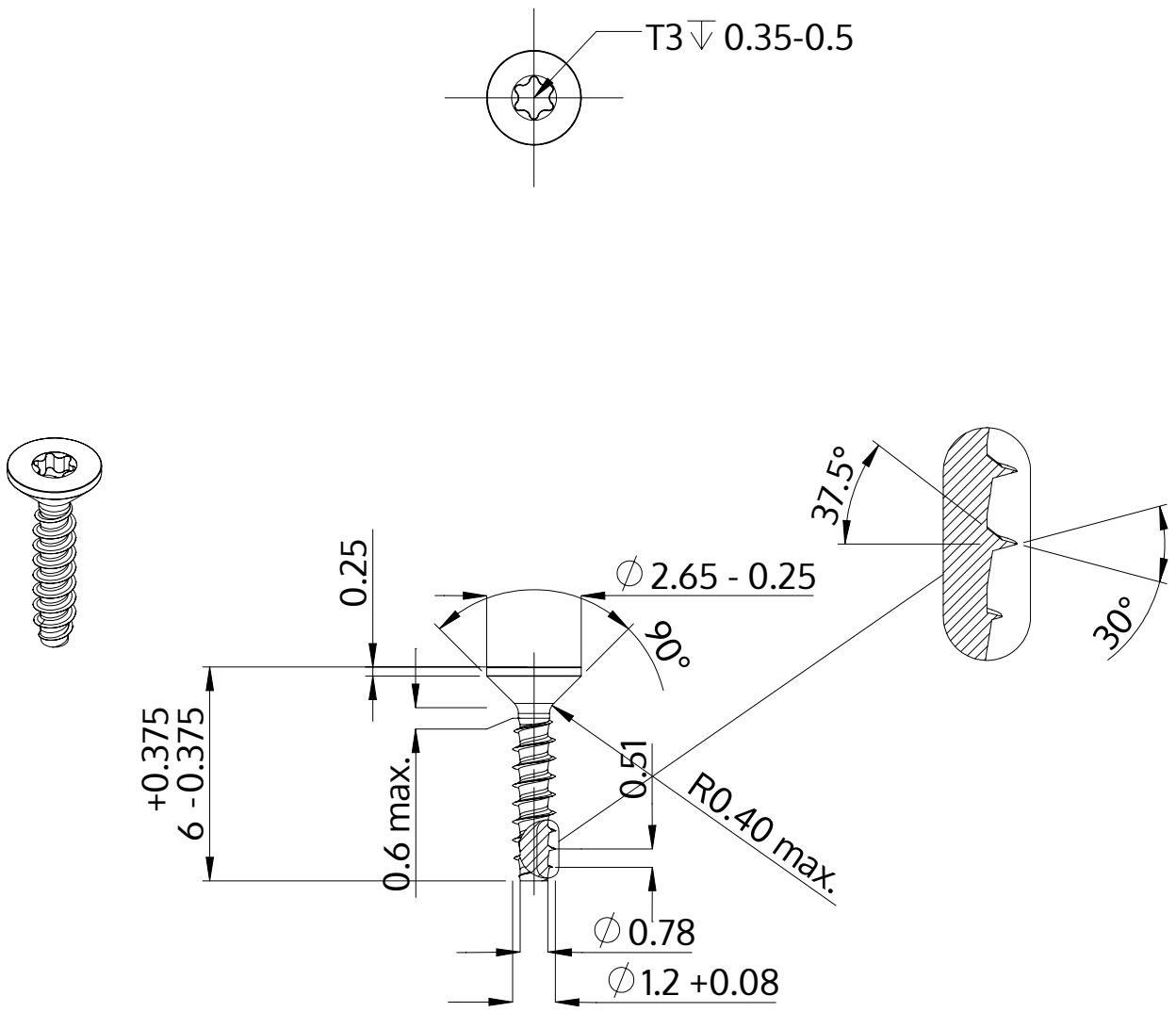

Описание	STP41 1.2x6.0 - T3
Материал	сталь, упрочненная
Поверхность	Оцинковка 5-7µm, термообработка,синий / прозрачный пассивация
Вес	0.045 kg / 1000 Штука

SCREWERK	**STP410120060S**	
Метрический чертеж A4	Шкала 5:1	2024-10