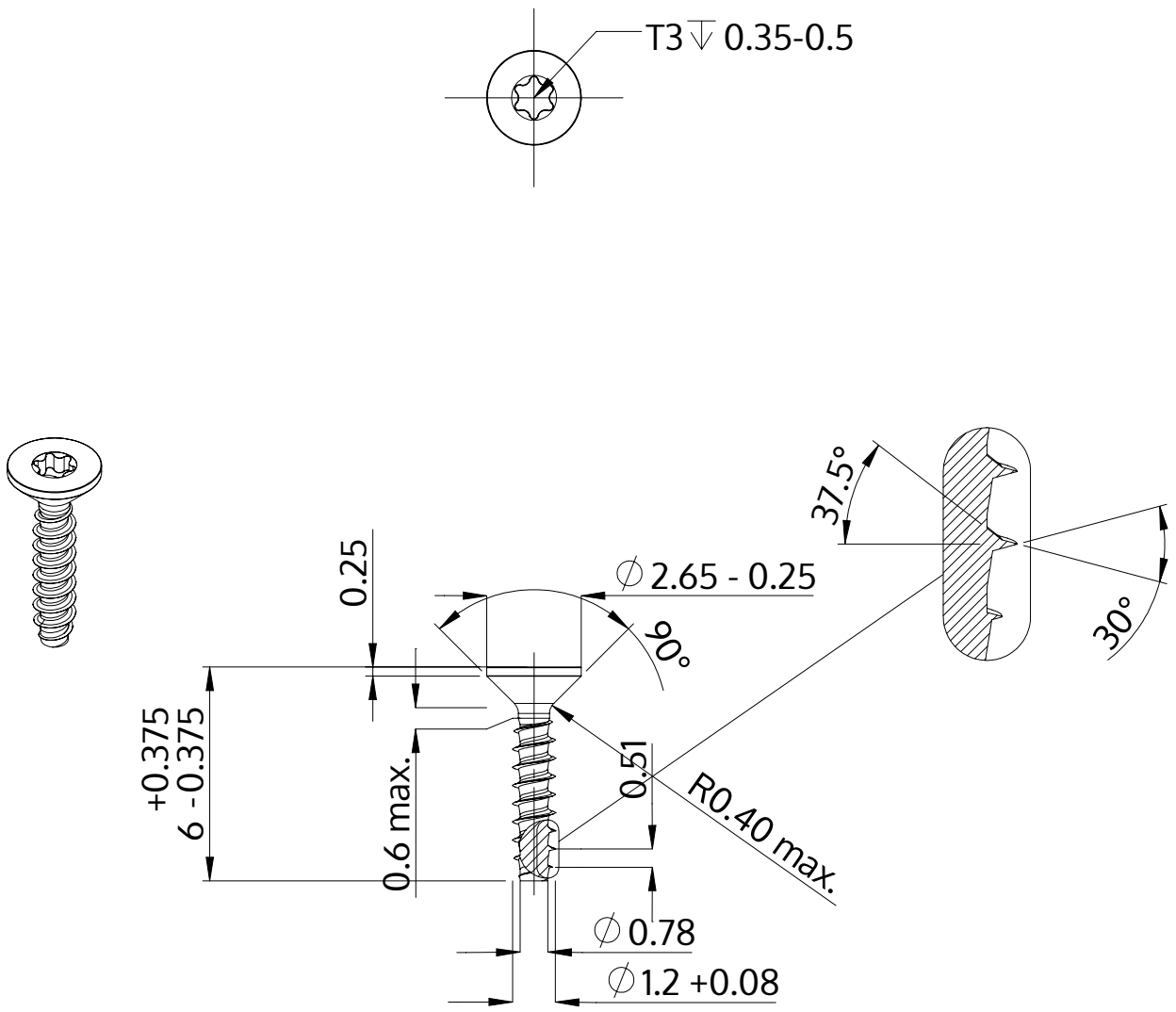

Açıklaması	STP41 1.2x6.0 - T3
Malzeme	Paslanmaz Çelik A2
Kaplama	Parlak, cilalanmış ve pasifleştirilmiştir
Ağırlık	0.045 kg / 1000 Adet

SCREWERK	**STP410120060E**	
Metrik çizim A4	Ölçeklendirme 5:1	2024-10