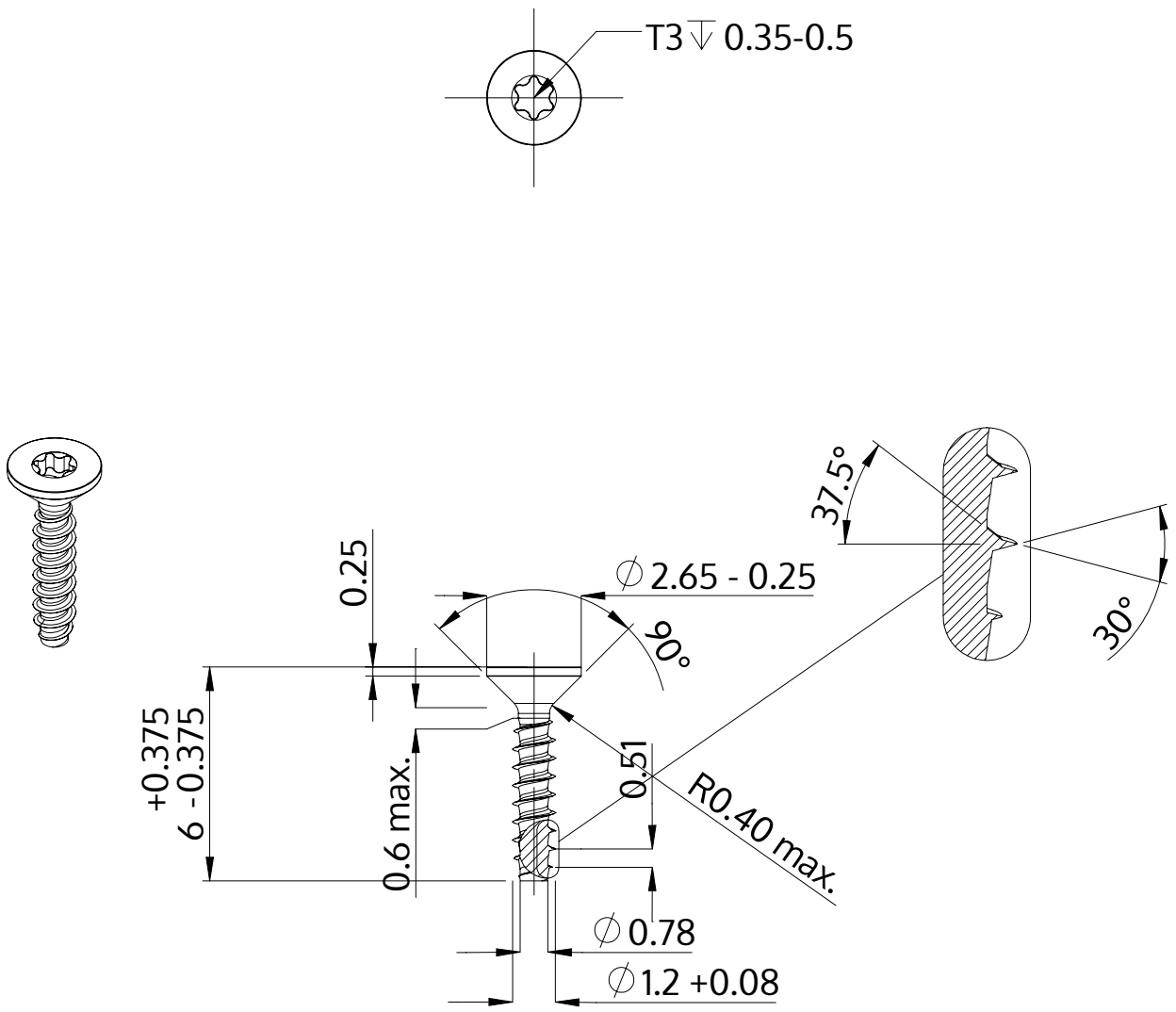

Beschrijving	STP41 1.2x6.0 - T3
Materiaal	roestvrij staal A2
Oppervlak	blank, geetst en gepassieveerd
Gewicht	0.045 kg / 1000 stuk

SCREWERK	**STP410120060E**	
Metrische tekening A4	Schaal 5:1	2024-10