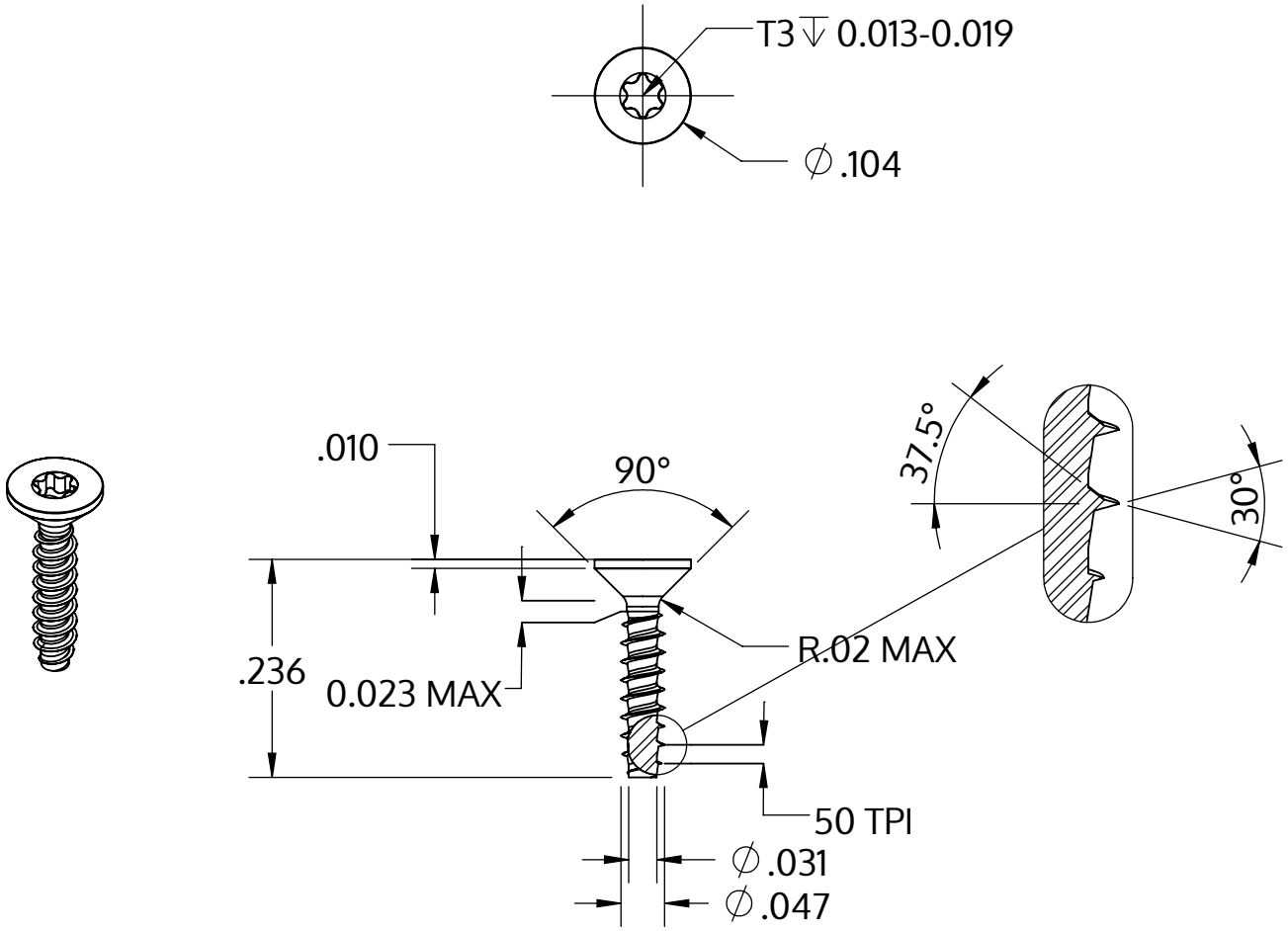

Metric size	M1.2 x 0.51 mm
US size (converted)	#0-50
	Tolerances [inch]
Length	+/- 0.014
Head diameter	+0 / -0.009
Head height	
Thread diameter	+0.003 / -0

Beskrivelse	STP41 1.2x6.0 - T3
Materiale	Stål, forædlet
Overflade	ZnNi sort-passiveret, tempret, forseglet
Vægt	0.045 kg / 1000 stykke

SCREWERK	**STP410120060B**	
_Zoll Zeichnung Größe A	Skalering 5:1	2024-10