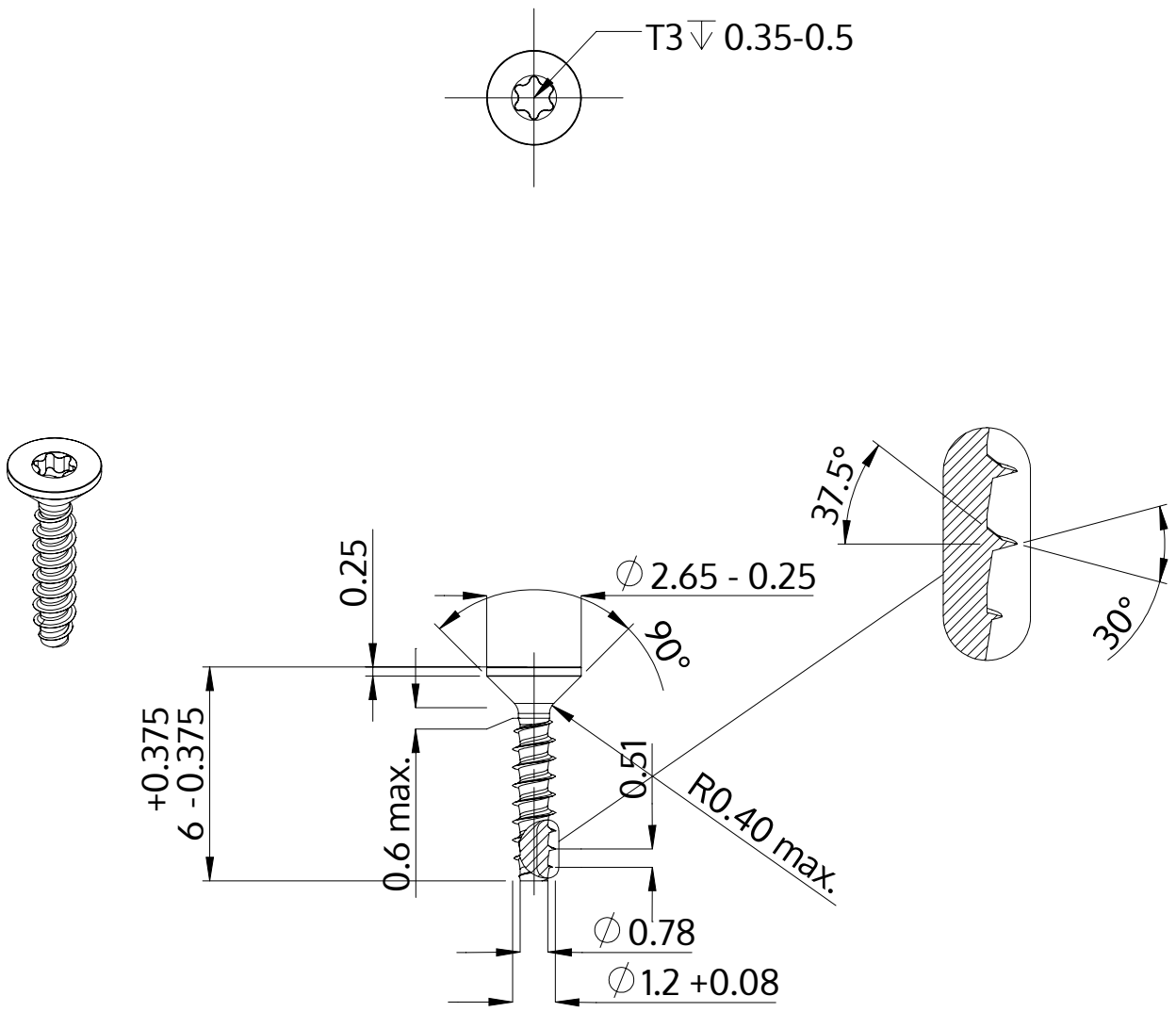

Beschreibung	STP41 1.2x6.0 - T3
Werkstoff	Stahl, vergütet
Oberfläche	ZnNi min. 5µm, schwarz passiviert, getempert, versiegelt
Gewicht	0.045 kg / 1000 Stück

SCREWERK	**STP410120060B**	
Metrische Zeichnung A4	Skalierung None:1	2024-04