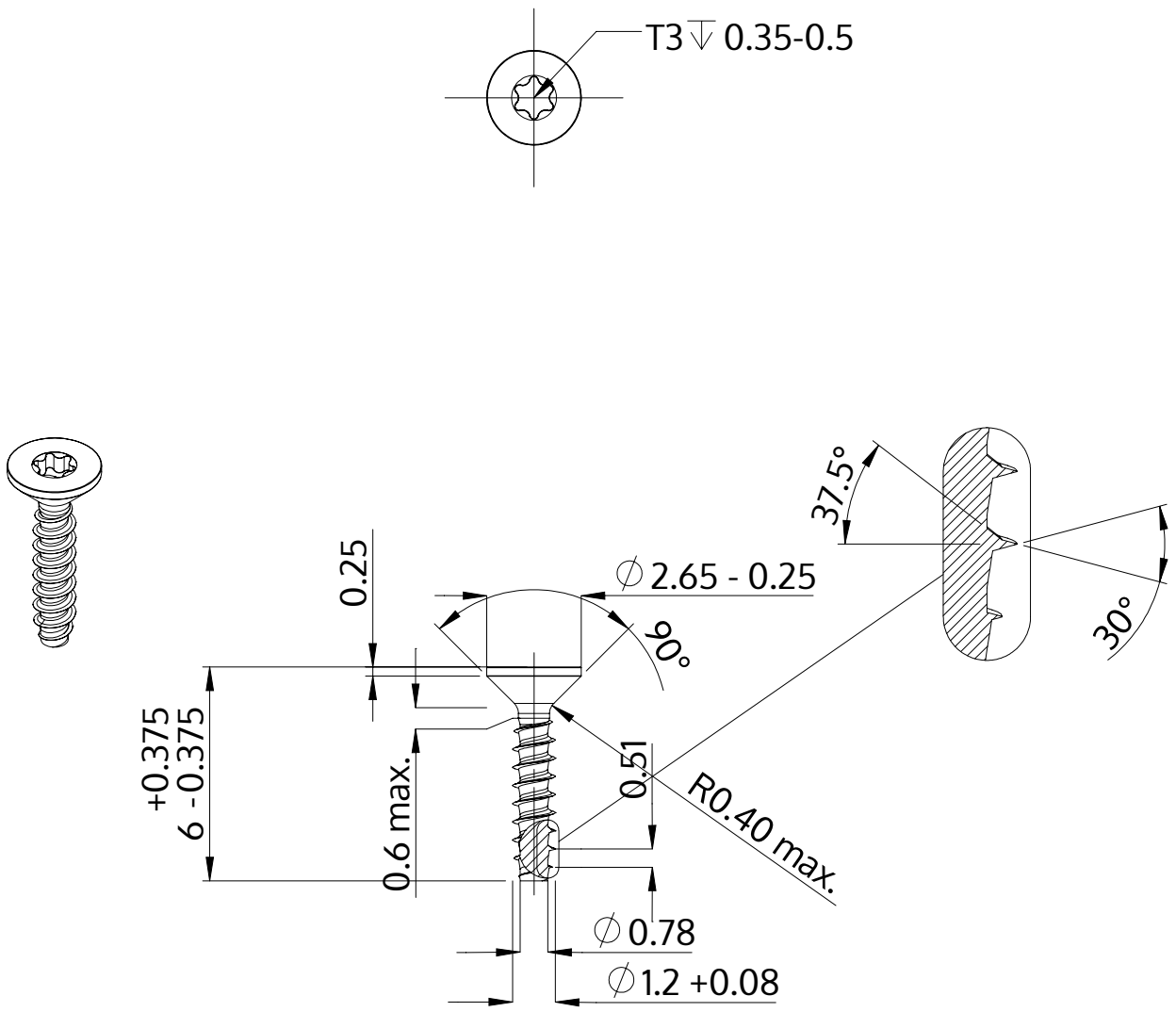

Beskrivelse	STP41 1.2x6.0 - T3
Materiale	Stål, forædlet
Overflade	ZnNi sort-passiveret, tempret, forseglet
Vægt	0.045 kg / 1000 stykke

SCREWERK	**STP410120060B**	
Metrisk tegning A4	Skalering 5:1	2024-10