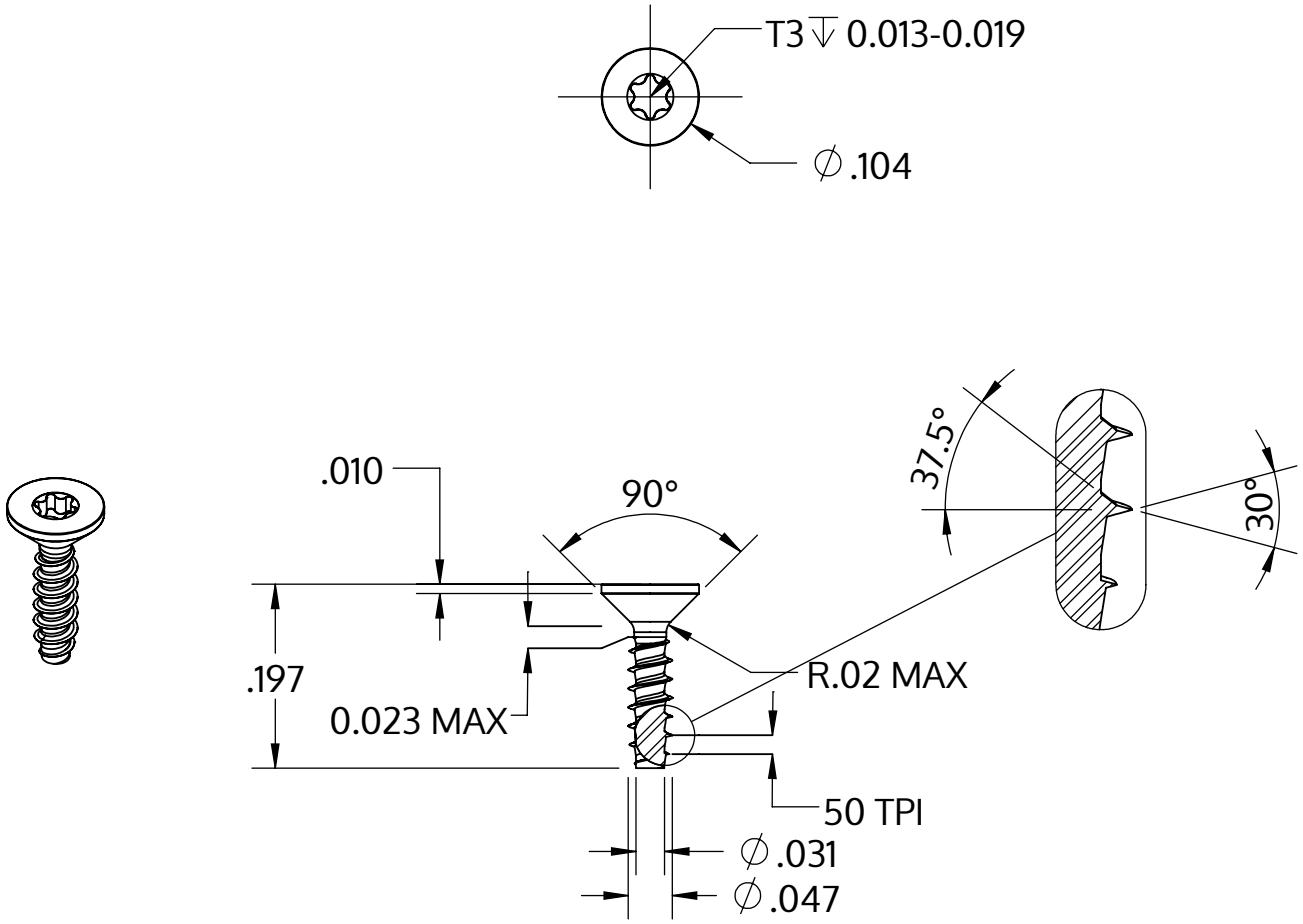

Metric size	M1.2 x 0.51 mm
US size (converted)	#0-50
	Tolerances [inch]
Length	+/- 0.014
Head diameter	+0 / -0.009
Head height	
Thread diameter	+0.003 / -0

Açıklaması	STP41 1.2x5.0 - T3
Malzeme	Çelik, sertleştirilmiş
Kaplama	galvanizli 5-7 µm, temperliö mavi / şeffaf pasifleştirilmiştir
Ağırlık	0.039 kg / 1000 Adet

SCREWERK	**STP410120050S**	
_Zoll Zeichnung Größe A	Ölçeklendirme 5:1	2024-10