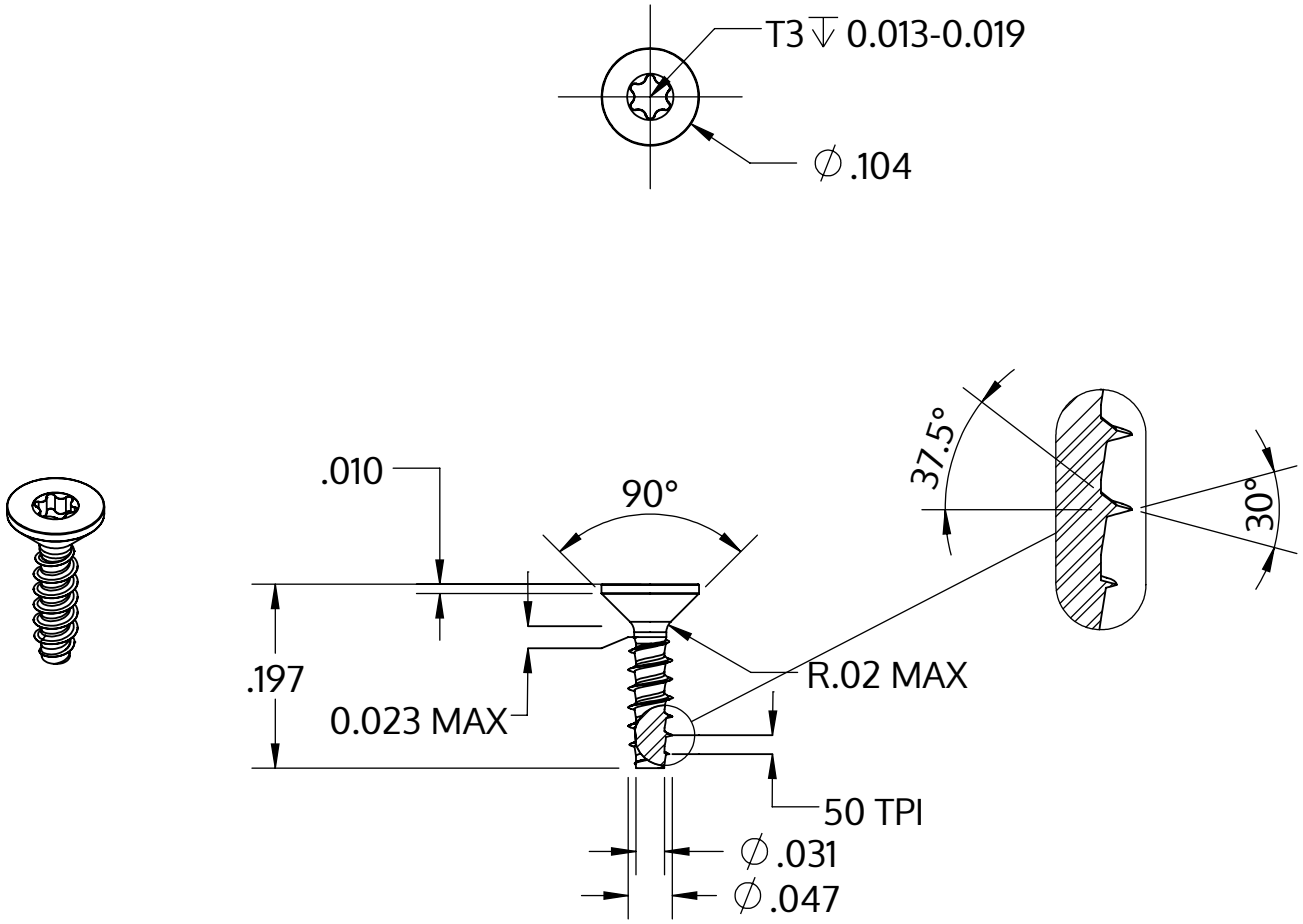

Metric size	M1.2 x 0.51 mm
US size (converted)	#0-50
	Tolerances [inch]
Length	+/- 0.014
Head diameter	+0 / -0.009
Head height	
Thread diameter	+0.003 / -0

Описание	STP41 1.2x5.0 - T3
Материал	Нержавеющая сталь A2
Поверхность	Светлый отжиг и пассивация
Вес	0.039 kg / 1000 Штука

SCREWERK	**STP410120050E**	
_Zoll Zeichnung Größe A	Шкала 5:1	2024-10