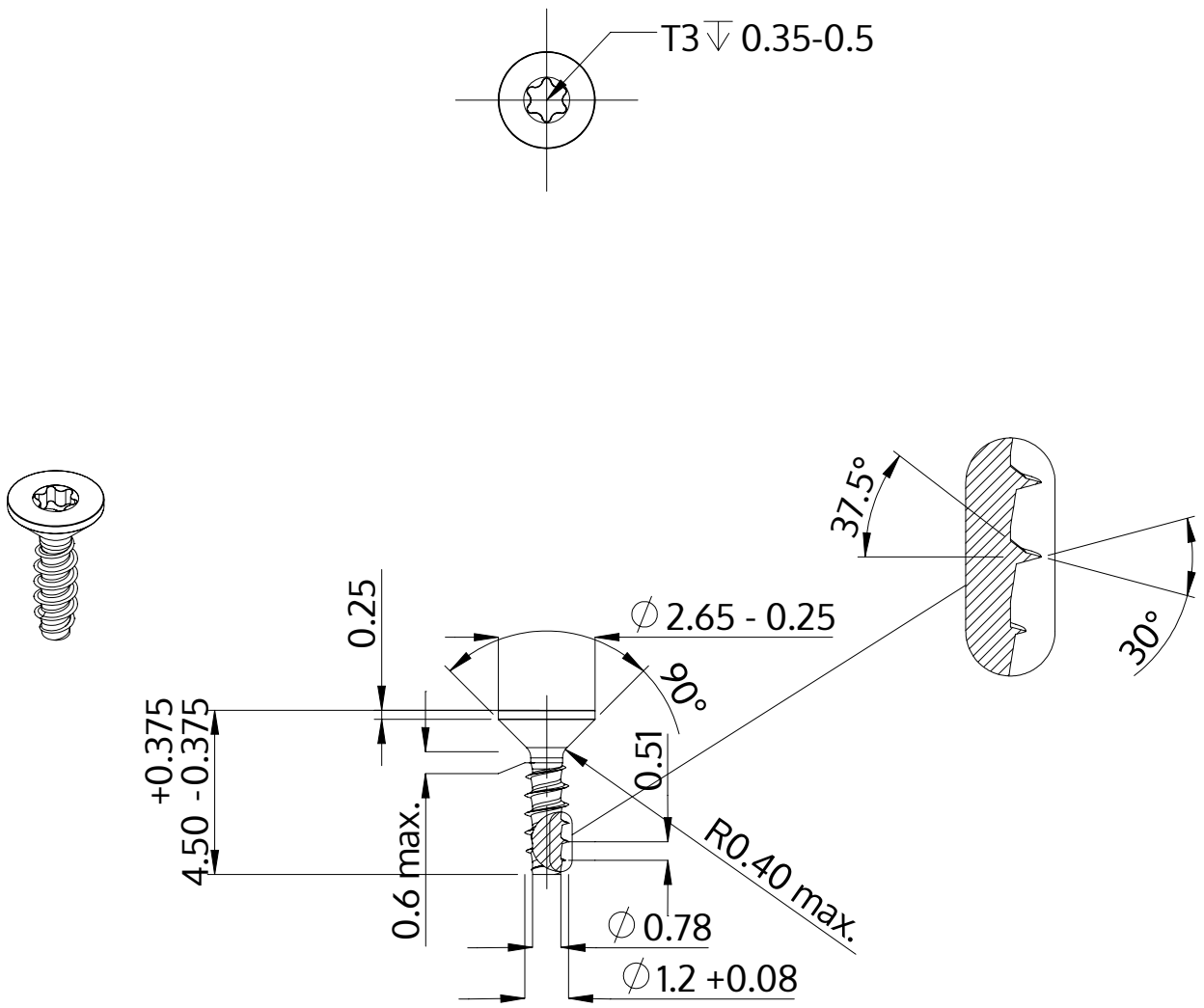

Descriere	STP41 1.2x4.5 - T3
Material	oțel, călit
Exterior	zincat 5-7 µm, recopt, pasivat transparent/albastru
Greutate	0.037 kg / 1000 unități

SCREWERK	**STP410120045S**	
Desen metric A4	Scalarea 5:1	2024-05