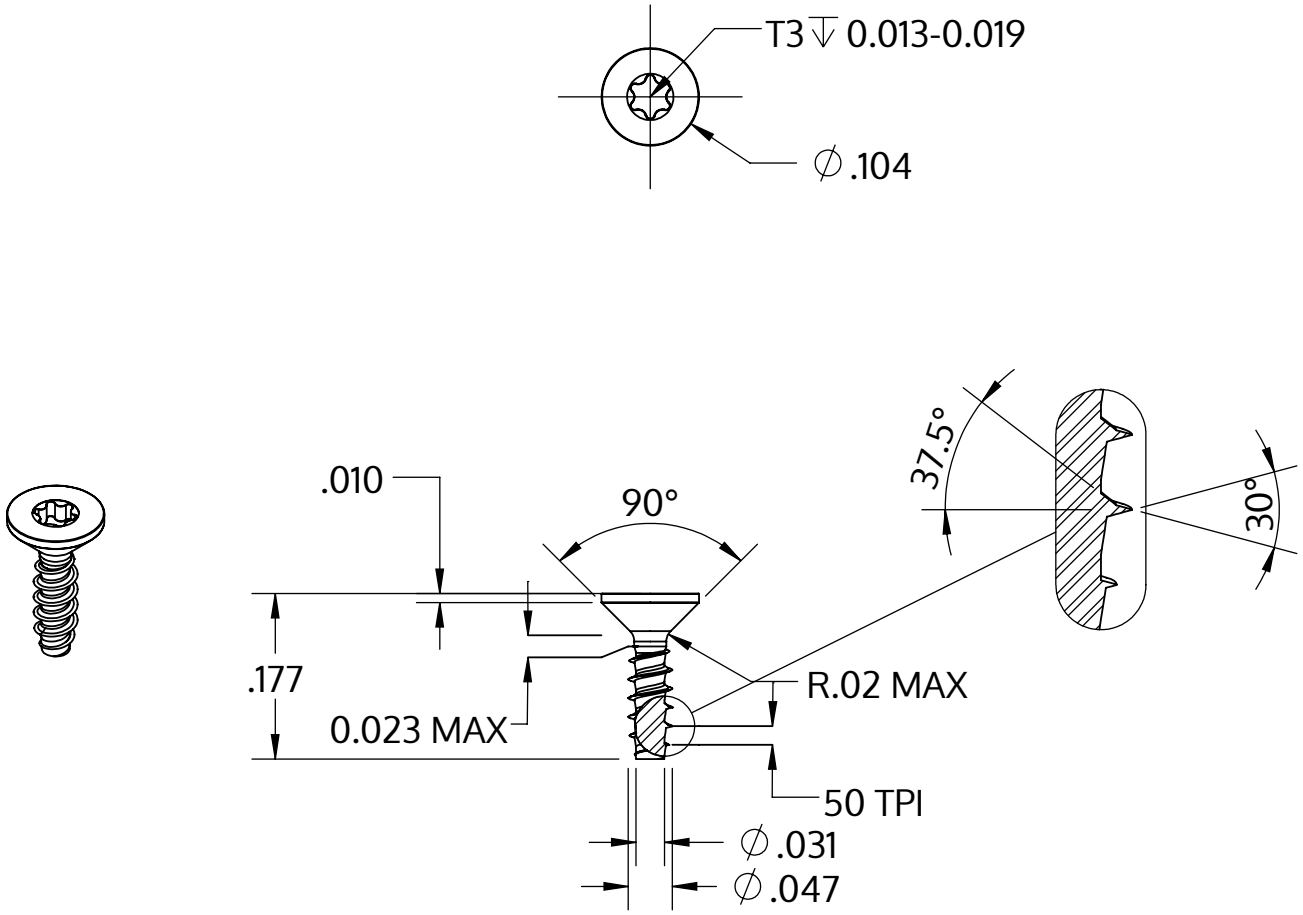

Metric size	M1.2 x 0.51 mm
US size (converted)	#0-50
	Tolerances [inch]
Length	+/- 0.014
Head diameter	+0 / -0.009
Head height	
Thread diameter	+0.003 / -0

Description	STP41 1.2x4.5 - T3
Matière	Acier,trempé et revenu
Surface	zinguée 5-7 µm,recuit, bleue / passivée avec transparence
Poids	0.037 kg / 1000 Unité

SCREWERK	**STP410120045S**	
_Zoll Zeichnung Größe A	Redimensionner 5:1	2024-10