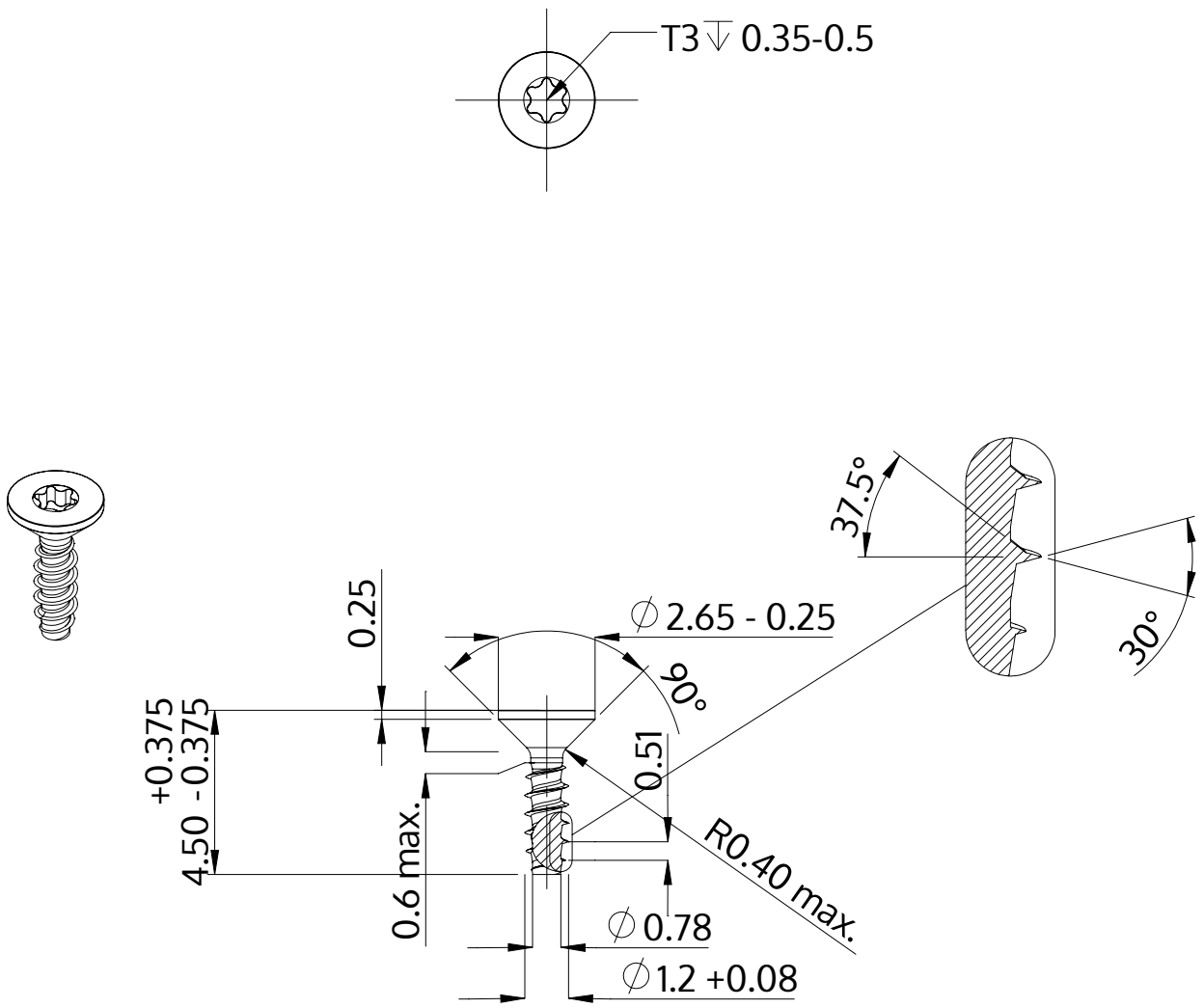

Description	STP41 1.2x4.5 - T3
Matière	Acier,trempé et revenu
Surface	zinguée 5-7 µm,recuit, bleue / passivée avec transparence
Poids	0.037 kg / 1000 Unité

SCREWERK	**STP410120045S**	
Dessin métrique A4	Redimensionner 5:1	2024-10