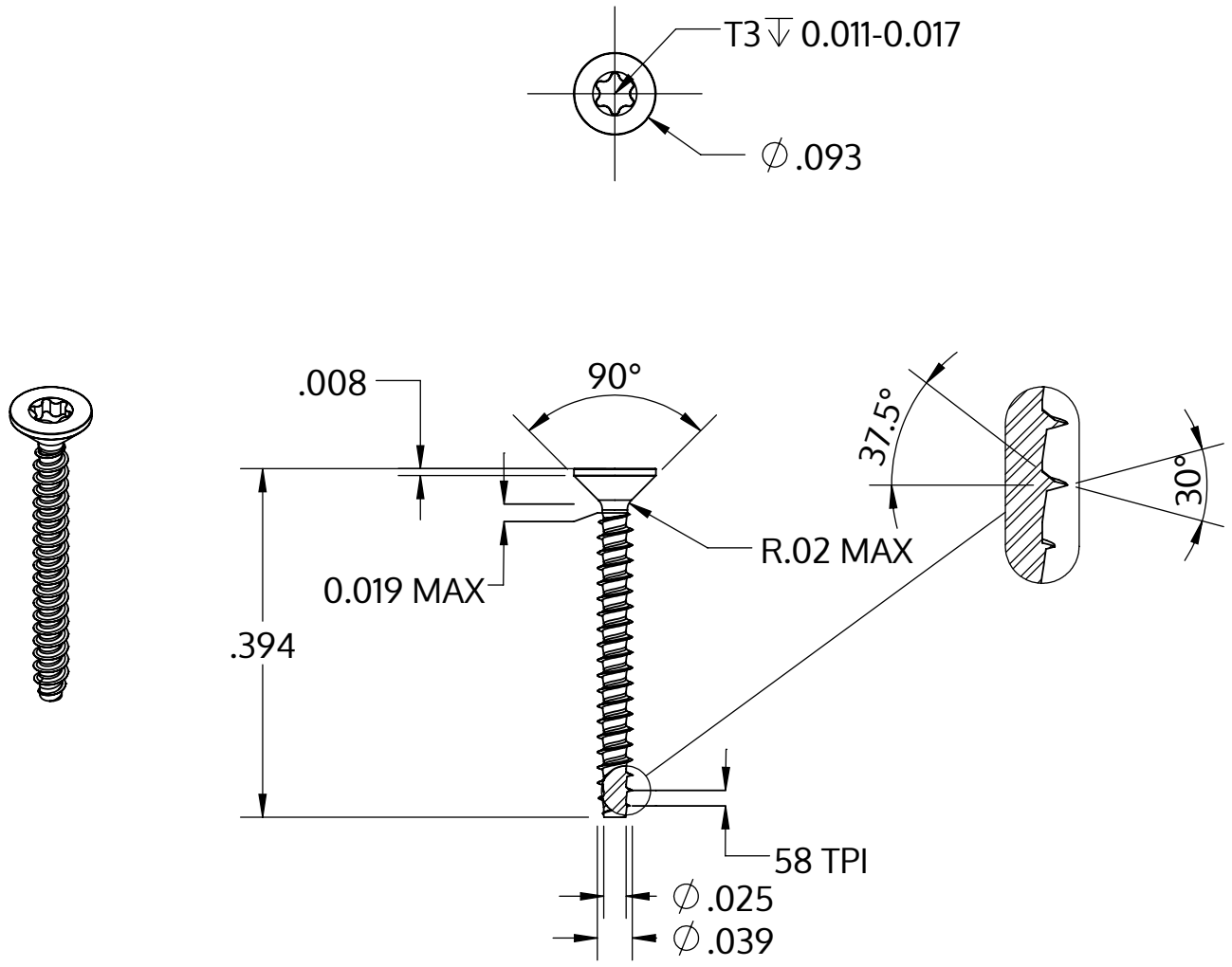

Metric size	M1 x 0.44 mm
US size (converted)	#0.039-58
	Tolerances [inch]
Length	+/- 0.017
Head diameter	+0 / -0.009
Head height	
Thread diameter	+0.003 / -0

Описание	STP41 1.0x10.0 - T3
Материал	неръждаема стомана A2
Повърхност	гланциран, полиран, пасиваран
Тегло	0.047 kg / 1000 Бройка

SCREWERK	**STP410100100E**	
_Zoll Zeichnung Größe A	Мащаб 5:1	2024-10