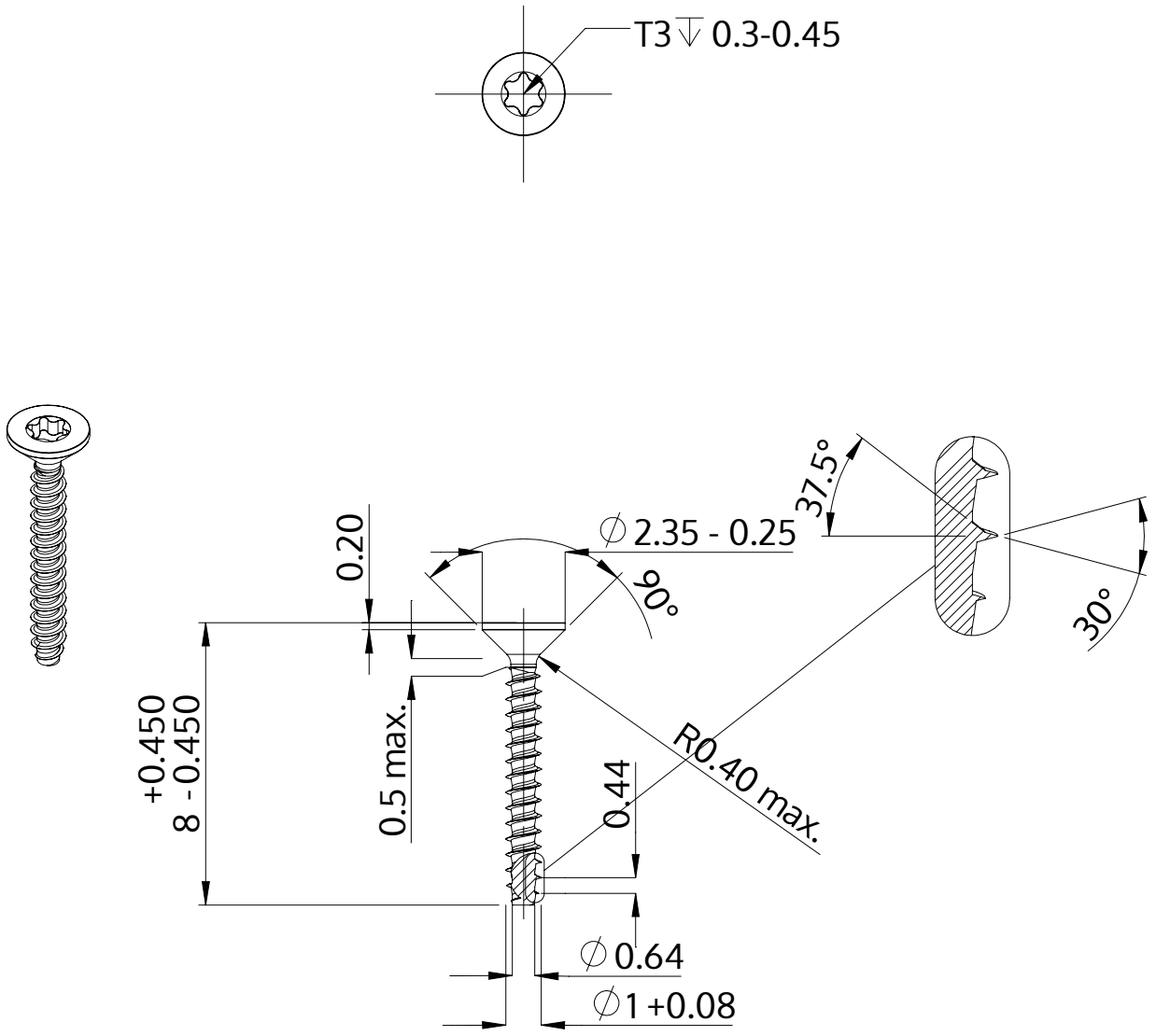

Açıklaması	STP41 1.0x8.0 - T3
Malzeme	Paslanmaz Çelik A2
Kaplama	Parlak, cilalanmış ve pasifleştirilmiştir
Ağırlık	0.040 kg / 1000 Adet

SCREWERK	**STP410100080E**	
Metrik çizim A4	Ölçeklendirme None:1	2024-04