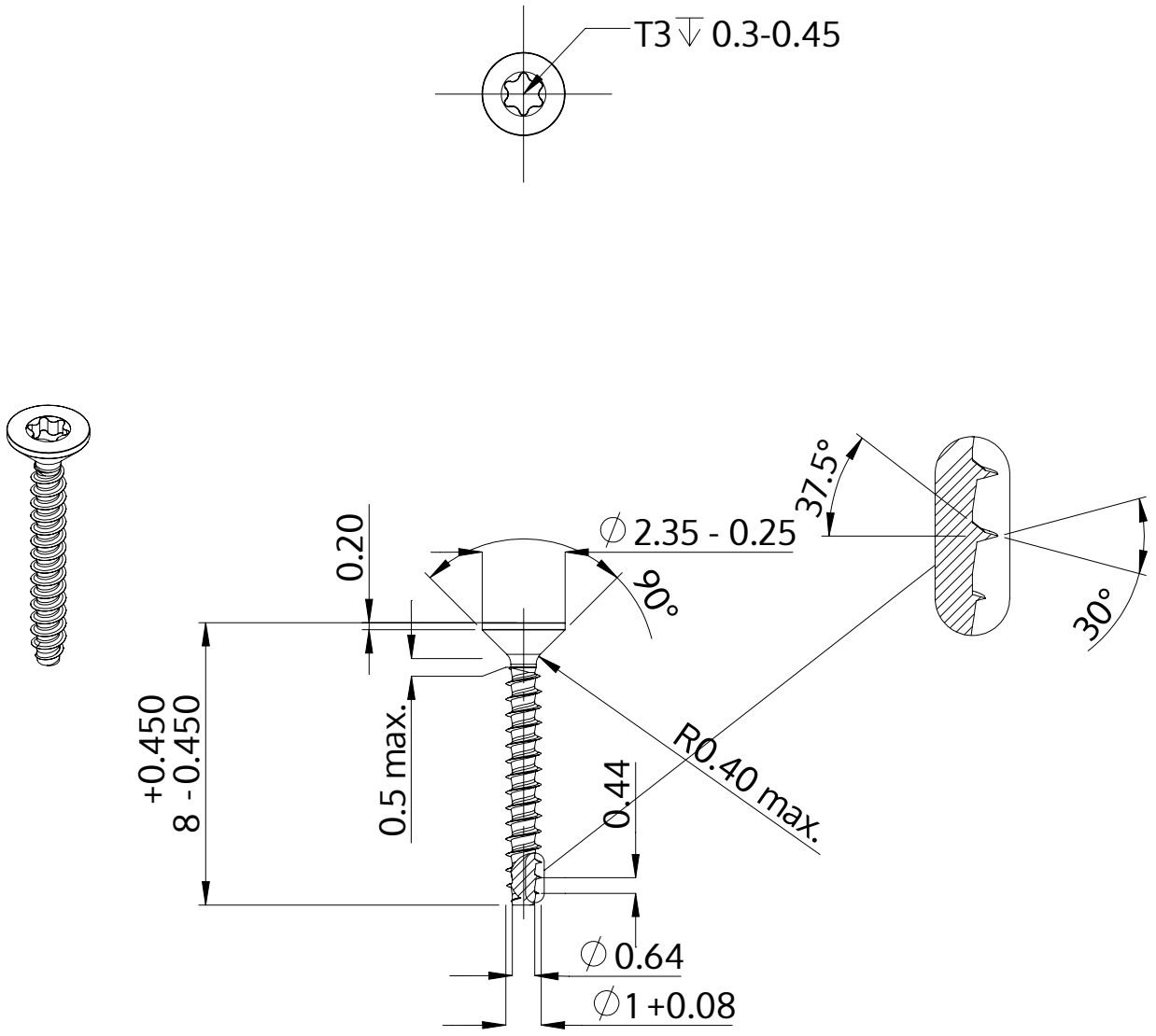

Descrição	STP41 1.0x8.0 - T3
Material	aço, endurecido
Superfície	Zincado Niquelado Galvanizado, Passivado negro
Peso	0.040 kg / 1000 peças

SCREWERK	**STP410100080B**	
Desenho Métrico A4	Escala None:1	2024-04