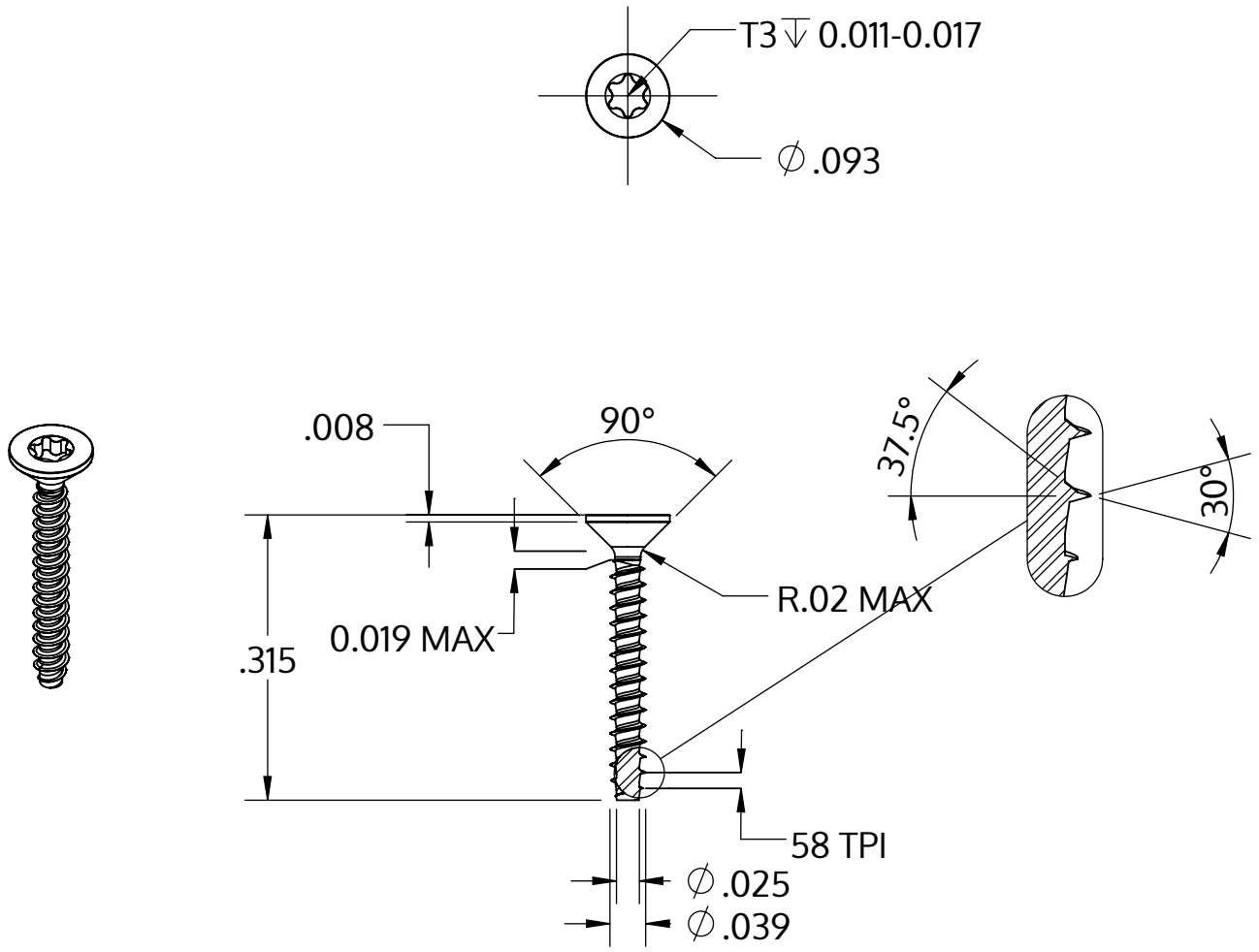

Metric size	M1 x 0.44 mm
US size (converted)	#0.039-58
	Tolerances [inch]
Length	+/- 0.017
Head diameter	+0 / -0.009
Head height	
Thread diameter	+0.003 / -0

Beschreibung	STP41 1.0x8.0 - T3
Werkstoff	Stahl, vergütet
Oberfläche	ZnNi min. 5µm, schwarz passiviert, getempert, versiegelt
Gewicht	0.040 kg / 1000 Stück

SCREWERK	**STP410100080B**	
Zoll Zeichnung Größe A	Skalierung 5:1	2024-10