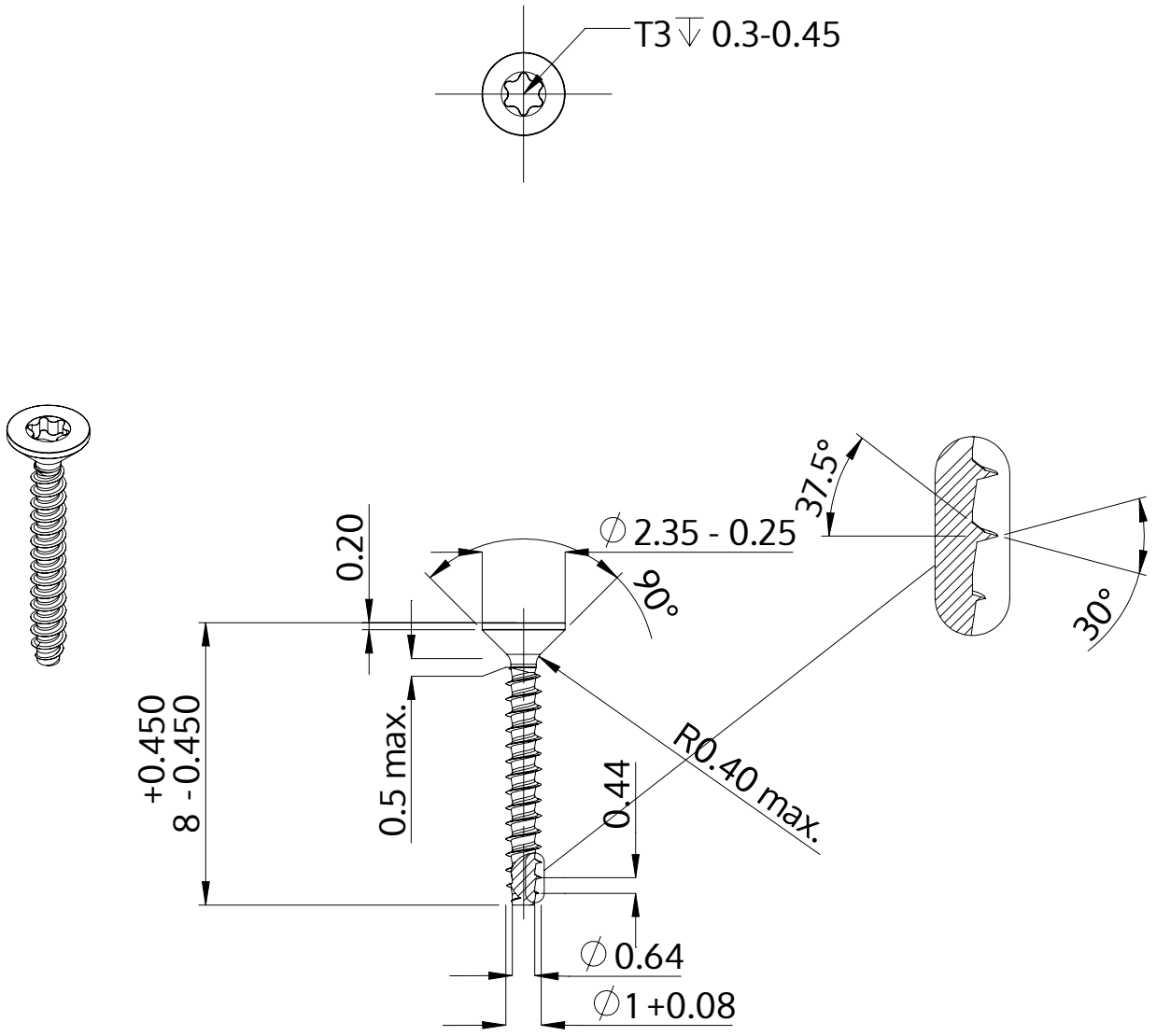

Descripción	STP41 1.0x8.0 - T3
Material	Acero, endurecido
Superficie	Zinc-Niquelado, pasivado negro/ sin Cr-VI, recocido, sellado
Peso	0.040 kg / 1000 Piezas

SCREWERK	**STP410100080B**	
Diseño métrico	Escalada None:1	2024-04